PÔDORYS

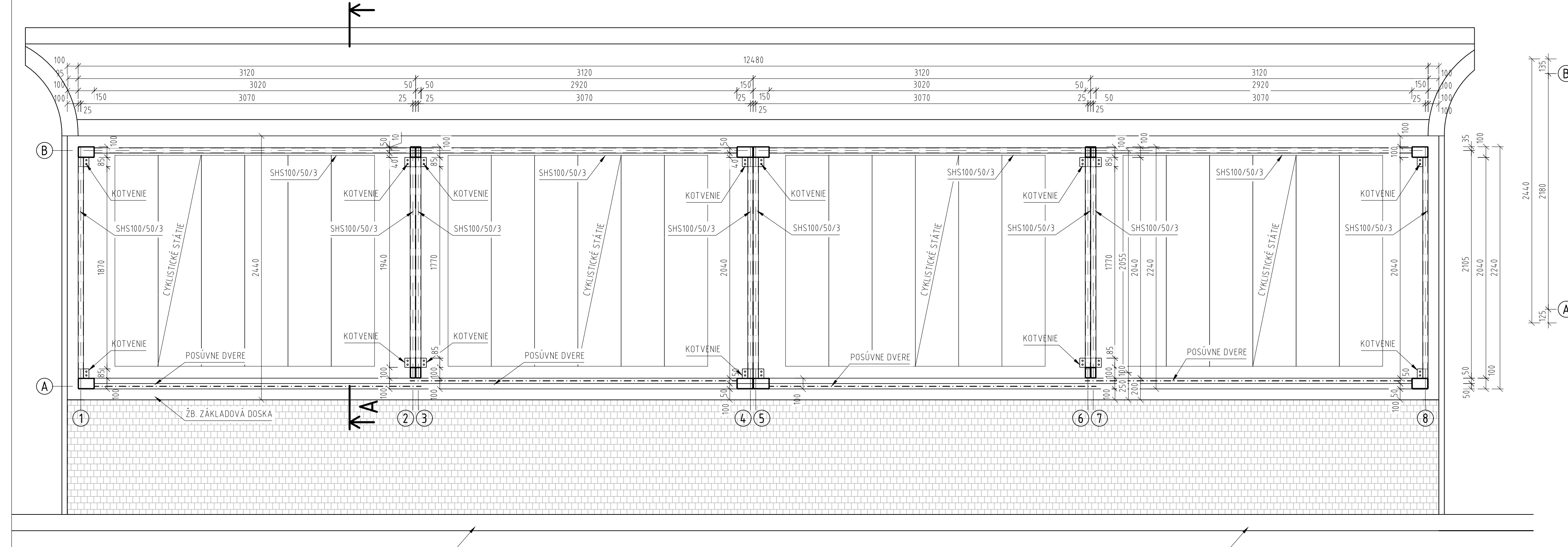

PÔDORYS STRECHY

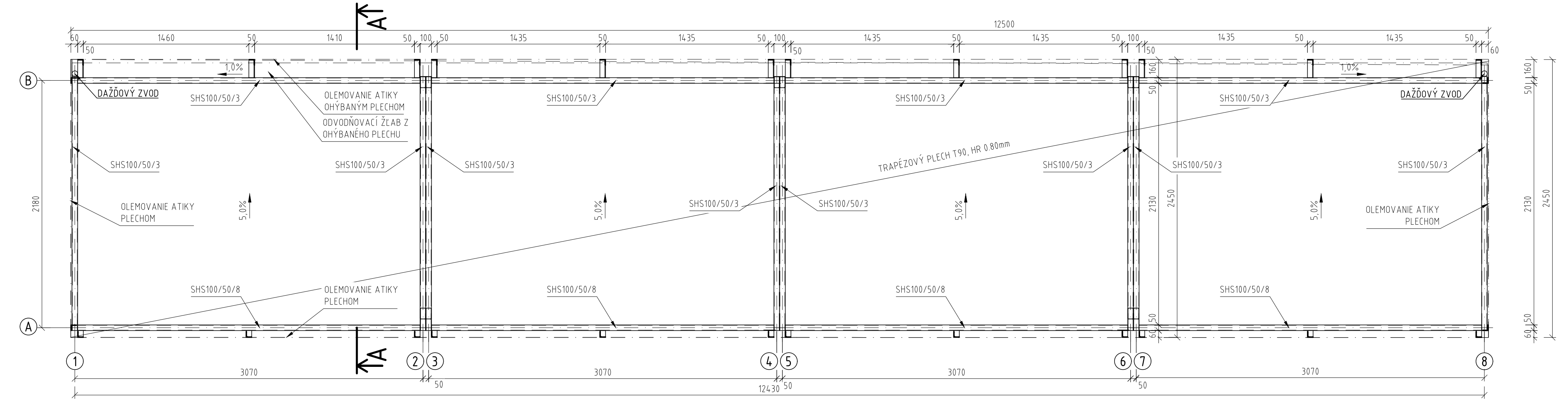

PÔDORYS ZÁKLADOV - TVAR

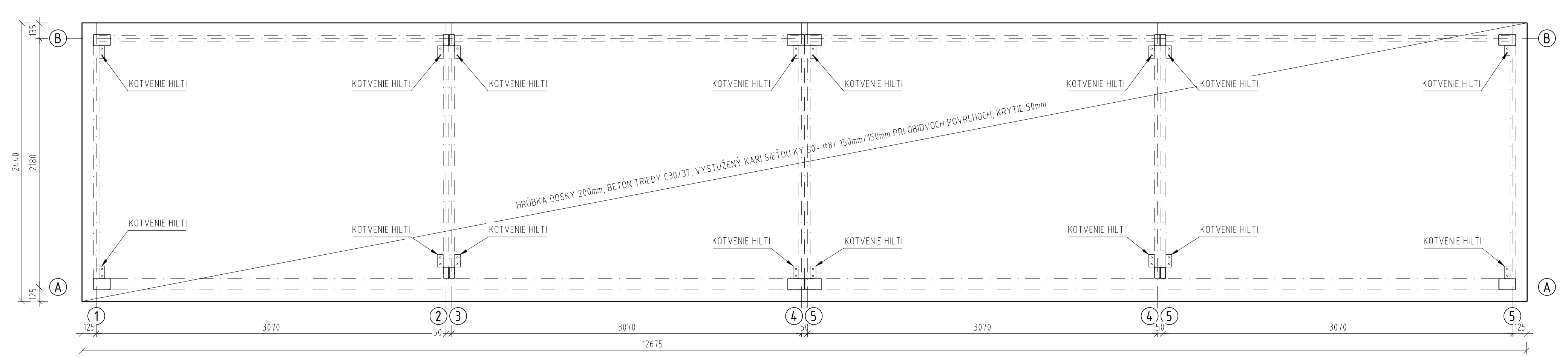

VÝKAZ BETONÁRSKEJ OCELE

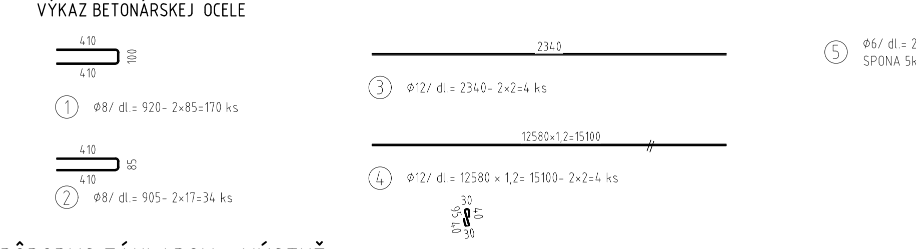

ZVARANÉ SIETE DO BETÓNU Z REBROVANEJ OCELE- VÝSTUŽ ŽB.DOSKY

KY 50- Ø8/ 150mm/150mm, ROZMNER SIEŤE 2,0m X 3,0m, HMOTNOSŤ 5,40Kg/m2, STYKOVANIE SIEŤE MIN. 450mm, KRYTIE 50mm

POUŽITÉ MATERIÁLY

- BETÓN ZÁKLADOVEJ DOSKY
- C30/37- XD2, XF4(SK)- CL0,4- Dmax16-S3
- BETONÁRSKA VÝSTUŽ
- B500B
- ZHUTNENÝ ŠTRKOVÝ NÁSYP
- PO VRSTVÁCH ZO ZEMINY G3

PÔDORYS ZÁKLADOV - VÝSTUŽ

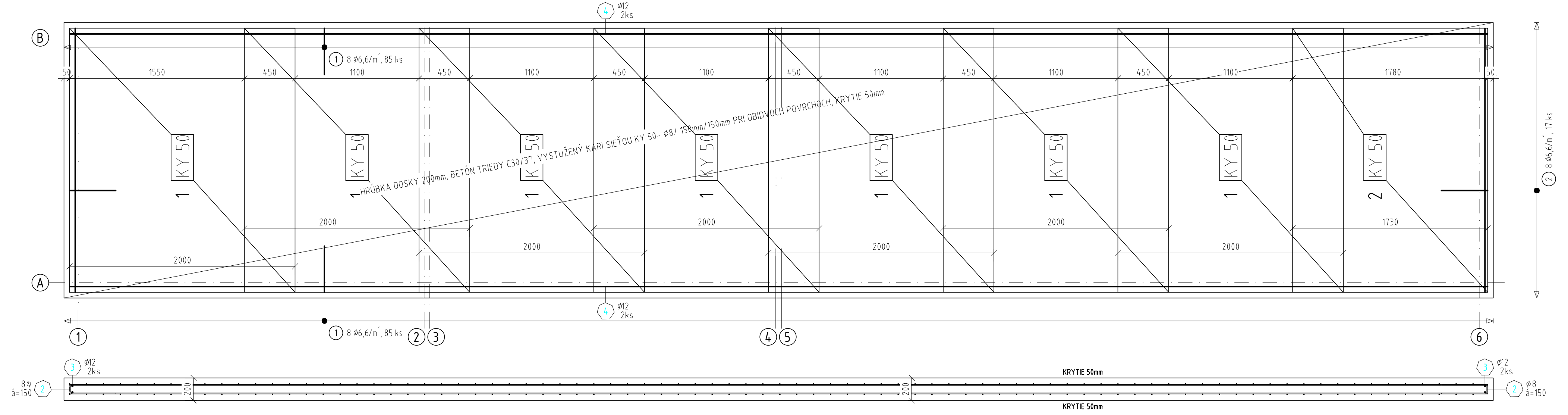

ČELNÝ POHĽAD

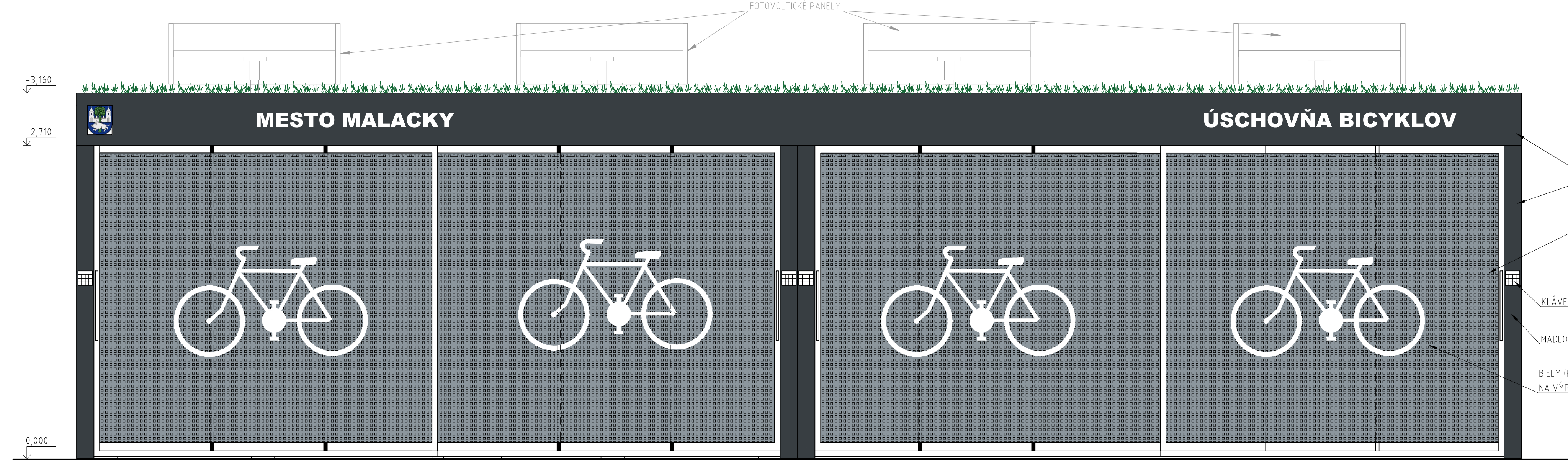

BOČNÝ POHĽAD

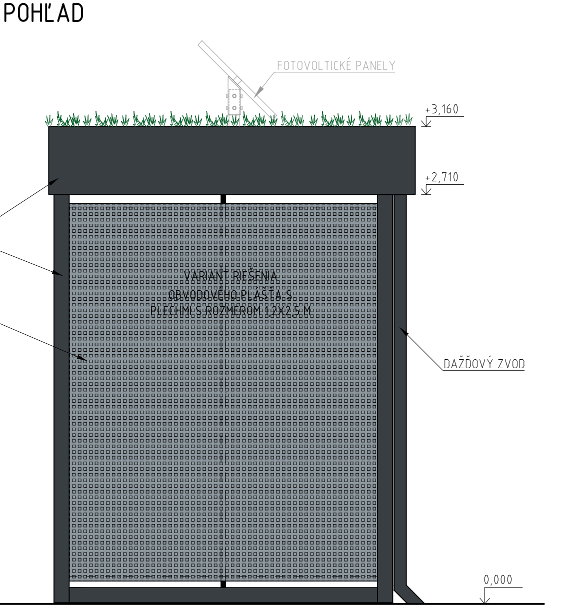

REZOPOHĽAD- ČELNÝ

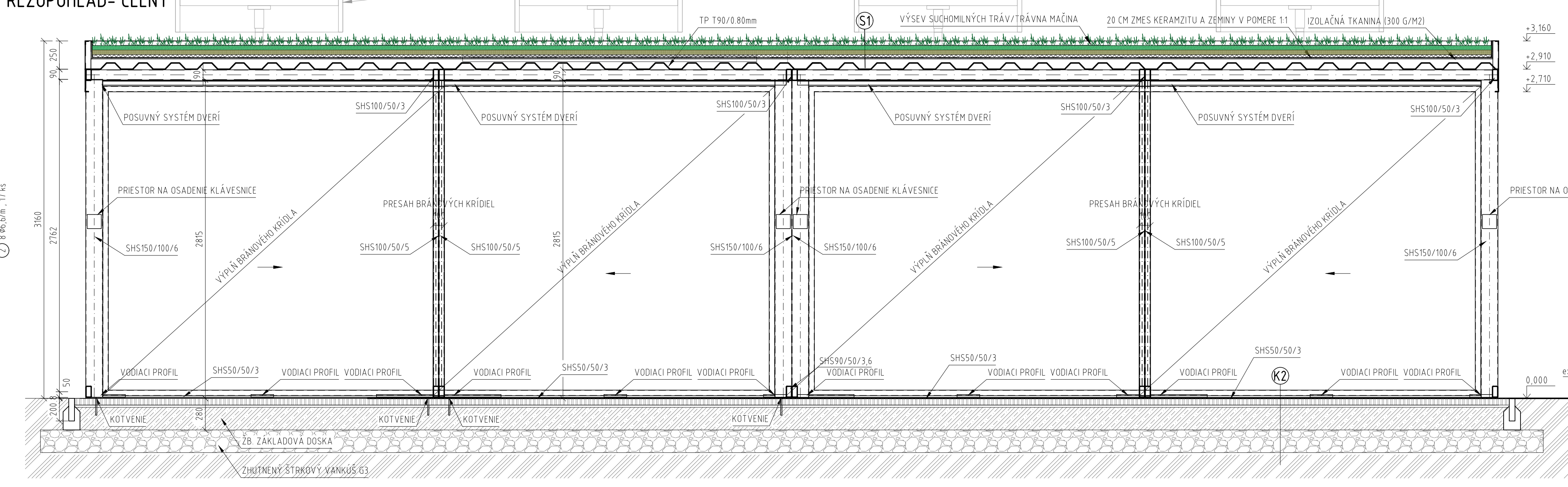

REZ A-A´

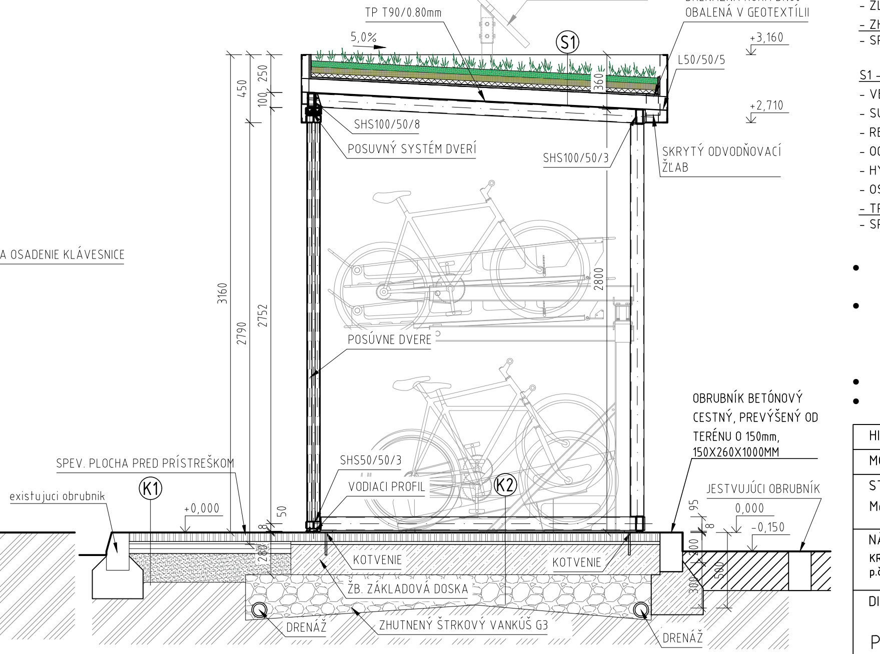

LEGENDA

- PODLAHOVÁ DOSKA Z BETÓNU C30/37 VYSTUŽENÁ KARISIEŤOVINOU KY50
- ZHUTNENÝ ŠTRKOVÝ NÁSYP PO VRSTVÁCH NA Edef=90MPa PRI POMERE Edef2/Edef1< 2,1
- PÔVODNÝ TERÉN

K1 - SPEVNENÁ PLOCHA PRED PRÍSTREŠKOM

- BETÓNOVÁ DLAŽBA		60 MM	STN EN 1338
- DRVENÉ KAMENIVO	KD 4/8	30 MM	STN EN 13242
- ŠTRKODRVINA	ŠD, 0/32	120 MM	STN 73 6126
- ŠTRKODRVINA	ŠD, 0/63	150 MM	STN 73 6126
- GEOTEXTÍLIA			
- SPOLU		360 MM	EDEF2= 30MPA

K2 - SPEVNENÁ PLOCHA POD PRÍSTREŠKOM

- BETÓNOVÁ DLAŽBA	60 MM	STN EN 1338
- CEMENTOVÁ MALTA	20 MM	
- ŽLB ZÁKLADOVÁ DOSKA	200 MM	
- ZHUTNENÝ ŠTRKOVÝ NÁSYP	200 MM	
- SPOLU	480 MM	EDEF2= 30MPA

S1 - ZELENÁ STRECHA PRÍSTREŠKU (HMOTNOSŤ CCA 200 KP/M2)

- VEGETAČNÝ KRYT - ROZCHODNÍKOVÝ KOBEREC	40 MM
- SUBSTRÁT URBANSCAPE GREEN ROLL HIGH STANDART	40 MM
- RETENČNÁ DRENÁŽNA FÓLIA	25 MM
- OCHRANNÁ FÓLIA PROTI PRERASTANIU	0,5 MM
- HYDROIZOLÁCIA FATRAFOL	1,5 MM
- OSB VODOZDORNÁ 12,5x1400x2260	12,5 MM
- TRAPÉZOVÝ PLECH T90/80mm	
- SPOLU	119,5 MM

- NEŠPECIFIKOVANÉ DETAILY KONŠTRUKCIE REALIZOVAŤ V RÁMCI MOŽNOSTÍ DODÁVATEĽA SO ZOHĽADNENÍM STATICKEJ SCHÉMY (VIĎ. STATICKÝ POSUDOK)A POŽIADAVKY NA ŽIAROVÉ POZINKOVANIE KONŠTUKCIE.
- ZAKLADANIE CYKLOPRISTREŠKU BOLO NAVRHNUTÉ V JEMNOZRNNEJ ZEMINE F6, NA ZÁKLADE SMERNÝCH NORMOVÝCH CHARAKTERISTÍK KVÔLI ORIENTAČNÉMU VÝKAZU VÝMER, PRETO JE NEVYHNUTNÉ V DANEJ LOKALITE UMIESTNENIA PRÍSTREŠKU VYKONAŤ IGHP, KDE BY PRIZVANÝ GEOTECHNIK/STATIK POTVRDIL HĹBKU, ROZMER A POUŽITÝ MATERIÁL ZAKLADANIA.
- KONŠTRUKCIU PRÍSTREŠKU KOTVIŤ DO ZÁKLADOVEJ DOSKY POMOCOU CHEMICKÝCH KOTIEV.
- VÝKRES NENAHRÁDZA VÝROBNÚ DOKUMENTÁCIU.

HIP		VYPRACOVAL	
MGR.ART.ŠKOPEK AA 1540		MGR.ART.ŠKOPEK	
STAVEBNÍK Mesto Malacky, Bernolákova 5188/1/A, 901 01 Malacky		STUPEŇ	DSP
NÁZOV A MIESTO STAVBY KRYTÝ PRÍSTREŠOK NA BICYKLE, PEZINSKÁ ULICA , 901 01 Malacky p.č. C 3258/37 k.u. Malacky		DÁTUM	11/2020
		FORMÁT	16xA4
DIEL - ČASŤ	ARCHITEKTÚRA	MIERKA	Č. VÝKRESU
PREHĽADNÝ VÝKRES PRÍSTREŠKU SO 04 (PARKOVISKO)		1:25	C-2.4