POHĽAD JUŽNÝ
M 1:50

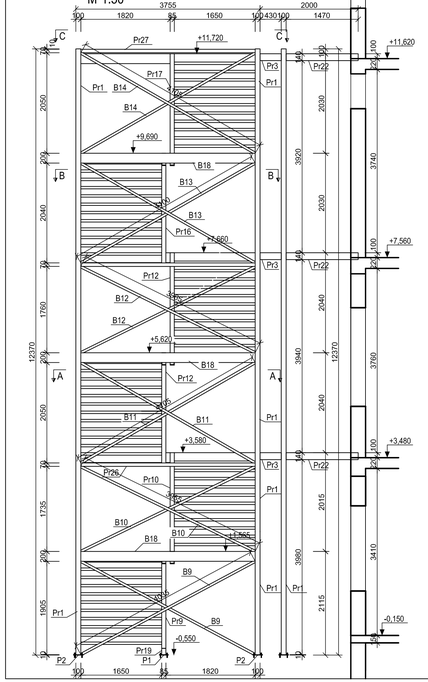

REZ A - A
M 1:50

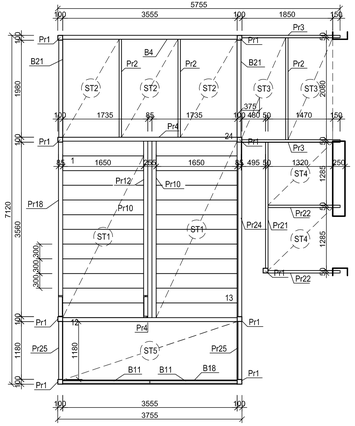

REZ B - B
M 1:50

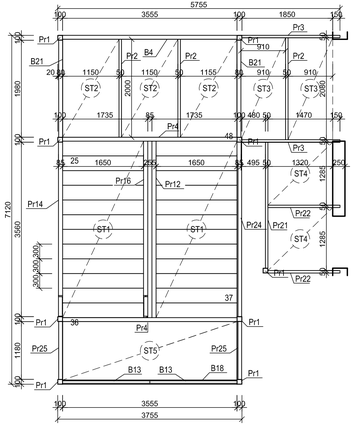

REZ C - C
M 1:50

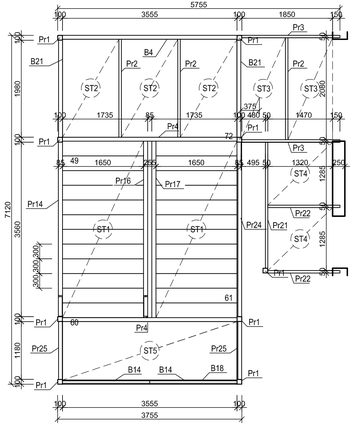

VÝPIS OCELOVÝCH PRVKOV Z OCELE tr: S 235

ČÍSLO POLOŽKY	POPIS -POUŽITIE PRVKU	PROFIL	DĺŽKA (m) / PLOCHA (m2)	POČET (Ks)	DĺŽKA (m) / PLOCHA (m2)	JEDNOTKOVÁ HMOTNOSŤ kg/m (m2)	CELKOVÁ HMOTNOSŤ V kg
P1	Platňa spojovej ocelovej schodnice z jš 10mm	PL 10*1850x220	0,041	2	0,081	78,500	6,38
P2	Platňa ocelového stĺpa z jš 10mm	PL 10*2354x220	0,048	9	0,436	78,500	34,19
B4	Oceľový nosník z valcovaného UPE200 profilu	UPE200	3,555	3	10,665	18,500	197,30
B9	Oceľové zavetrenie z jackolového RHS profilu	RHS 50x4,0	4,035	2	8,070	5,530	44,63
B10	Oceľové zavetrenie z jackolového RHS profilu	RHS 50x4,0	3,955	2	7,910	5,530	43,74
B11	Oceľové zavetrenie z jackolového RHS profilu	RHS 50x4,0	4,105	2	8,210	5,530	45,40
B12	Oceľové zavetrenie z jackolového RHS profilu	RHS 50x4,0	3,965	2	7,930	5,530	43,85
B13	Oceľové zavetrenie z jackolového RHS profilu	RHS 50x4,0	4,100	2	8,200	5,530	45,35
B14	Oceľové zavetrenie z jackolového RHS profilu	RHS 50x4,0	4,105	2	8,210	5,530	45,40
B18	Oceľový nosník z valcovaného UPE200 profilu	UPE200	3,555	3	10,665	18,500	197,30
B21	Oceľový nosník z valcovaného UPE200 profilu	UPE200	1,980	3	5,940	18,500	109,89
Pr1	Oceľový stĺp z jackolového RHS profilu	RHS 100x8	13,360	9	120,240	22,900	2753,50
Pr2	Oceľová výmena z valcovaného UPE140 profilu	UPE140	2,000	9	18,000	12,100	217,80
Pr3	Oceľová výmena z valcovaného UPE140 profilu	UPE140	2,000	6	12,000	12,100	145,20
Pr4	Oceľový nosník z valcovaného UPE200 profilu	UPE200	3,555	6	21,330	18,500	394,61
Pr7	Oceľová schodnica z valcovaného UPE220 profilu	UPE220	3,759	1	3,759	21,100	79,31
Pr8	Oceľová schodnica z valcovaného UPE220 profilu	UPE220	4,203	1	4,203	21,100	88,68
Pr9	Oceľová schodnica z valcovaného UPE220 profilu	UPE220	3,782	1	3,782	21,100	79,80
Pr10	Oceľová schodnica z valcovaného UPE220 profilu	UPE220	4,249	1	4,249	21,100	89,65
Pr11	Oceľová schodnica z valcovaného UPE220 profilu	UPE220	4,239	1	4,239	21,100	89,44
Pr12	Oceľová schodnica z valcovaného UPE220 profilu	UPE220	4,262	2	8,524	21,100	179,86
Pr14	Oceľová schodnica z valcovaného UPE220 profilu	UPE220	4,208	1	4,208	21,100	88,79
Pr15	Oceľová schodnica z valcovaného UPE220 profilu	UPE220	4,212	1	4,212	21,100	88,87
Pr16	Oceľová schodnica z valcovaného UPE220 profilu	UPE220	4,254	1	4,254	21,100	89,76
Pr17	Oceľová schodnica z valcovaného UPE220 profilu	UPE220	4,258	1	4,258	21,100	89,84
Pr18	Oceľová schodnica z valcovaného UPE220 profilu	UPE220	4,216	1	4,216	21,100	88,96
Pr19	Oceľová schodnica z valcovaného UPE220 profilu	UPE220	0,258	1	0,258	21,100	5,44
Pr20	Oceľová schodnica z valcovaného UPE220 profilu	UPE220	0,258	1	0,258	21,100	5,44
Pr21	Oceľová výmena z valcovaného UPE140 profilu	UPE140	2,570	3	7,710	12,100	93,29
Pr22	Oceľová výmena z valcovaného UPE140 profilu	UPE140	2,570	3	7,710	12,100	93,29
Pr24	Oceľový nosník z jackolového RHS profilu	RHS 70x4	3,560	6	21,360	8,190	174,94
Pr25	Oceľový nosník z jackolového RHS profilu	RHS 70x4	1,180	6	7,080	8,190	57,99
Pr26	Oceľový nosník z jackolového RHS profilu	RHS 70x4	3,555	3	10,665	8,190	87,35
VALCOVANÁ OCEL SPOLU V kg						SPOLU	5895,27
						CELKOM+10% STRATNÉ	6484,79

VÝPIS OCEĽOVÝCH POROROŠTOV SP 30

ČÍSLO POLOŽKY	POPIS -POUŽITIE PRVKU	PROFIL	PLOCHA (m2)	POČET (ks)	PLOCHA (m2)	JEDNOT. HMOTN. cca (kg/m2)	CELKOVÁ HMOTNOSŤ V kg
ST1	Oceľový poroošt - stupeň 1650x300 mm	SP 30	0,495	71	35,145	22,000	773,19
ST2	Oceľový poroošt - podesta 1150x2000 mm	SP 30	2,300	9	20,700	22,000	455,40
ST3	Oceľový poroošt - podesta 910x2080 mm	SP 30	1,893	6	11,358	22,000	249,88
ST4	Oceľový poroošt - podesta 1285x1320 mm	SP 30	1,969	6	11,814	22,000	259,91
ST5	Oceľový poroošt - podesta 1190x3555 mm	SP 30	4,230	3	12,691	22,000	279,21
VALCOVANÁ OCEL SPOLU V kg						SPOLU	2017,58
						CELKOM+10% STRATNÉ	2219,34

POZNÁMKY:

- PRVKY OCELOVEJ KONŠTRUKCIE CHRÁNIŤ PROTIKOROZÝNYM NÁTEROM 2x ZÁKLADNÝ +2x VONKAJŠI SYNTETICKÝ FARBA RAL 7040
- VÝKRESY NENAHRADZAJÚ VÝROBNÚ DOKUMENTÁCIU
- DODÁVATEĽ OCEĽOVEJ KONŠTRUKCIE JE POVINNÝ VYPRACOVAŤ VÝROBNÚ VÝKRESOVÚ DOKUMENTÁCIU
- OCEĽOVÚ KONŠTRUKCIU KOTVIŤ K ZÁKLADU CHEMICKÝMI KOTVAMI HILTI M12

POUŽITÉ MATERÁLY:

KONŠTRUKČNÁ OCEĽ S235JR
POROOŠT SP30

± 0,000 = +398,32 n.m.v.B.p.v.

Podpis:

Sada čiaro:

REVÍZIA 06.08.2018

Hlavný inžinier projektu: Ing. arch. TRYLČ Ivan	Zodpovedný projektant: Ing. BEŤKO Ľudovít	Vypracoval: MUŠUTA Miroslav	**Beťko-PUF** Statika stavieb Á. Bernoláka 1433/36 Ružomberok tel.č.:+421 903 532 533
Miesto stavby: MARTIN, areál UNM			
Investor: UNIVERZITNÁ NEMOCNICA MARTIN, Kollárova 2, Martin			
Akcia: UNM - Dostavba 6. pavilónu - II.etapa			Formát: 10 A4
			Dátum: júl 2018
			Číslo zákazky: 18-341-BS
Časť:			Stupeň: PpRS
Objekt:			Profesia : ST
Príloha: Výkres nosnej oceľovej konštrukcie požiarneho schodiska			Mierka: 1:50 / Číslo prílohy: pož.sch_OK1