VZOROVÝ RÚROVÝ PRIEPUST Z RÚRY HEL-COR 63 x 13 - KRUHOVEJ
RIEŠENIE PRIAMEHO VTOKU Z LICHOBEŽNÍKOVEJ PRIEKOPY

PÔDORYS M 1 : 100

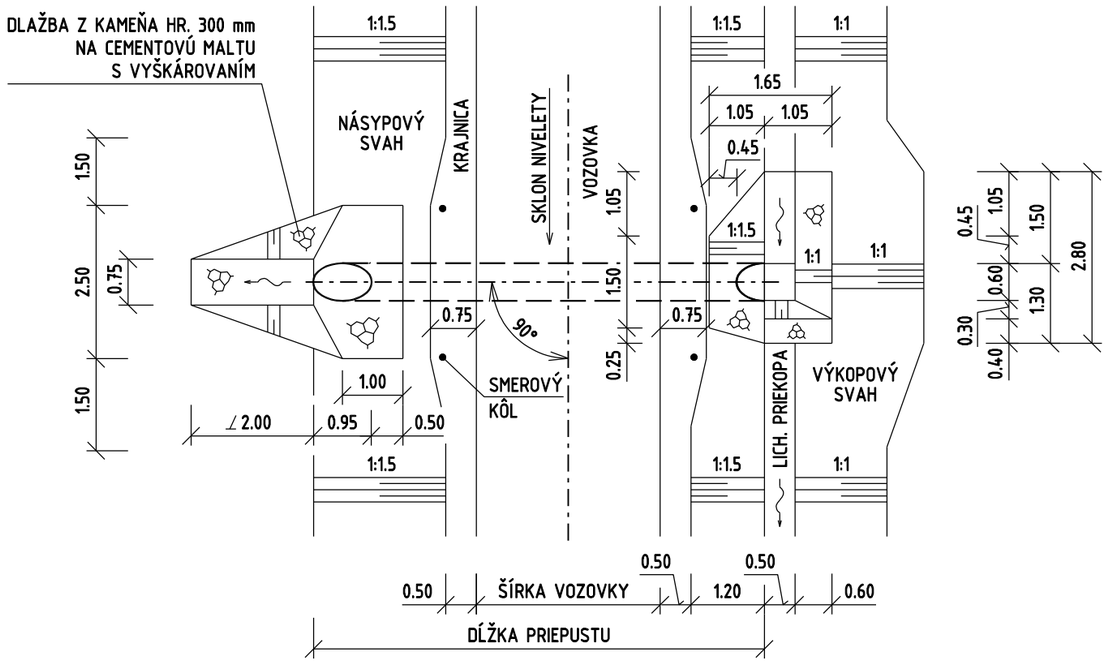

POHĽAD NA VTOK M 1 : 50

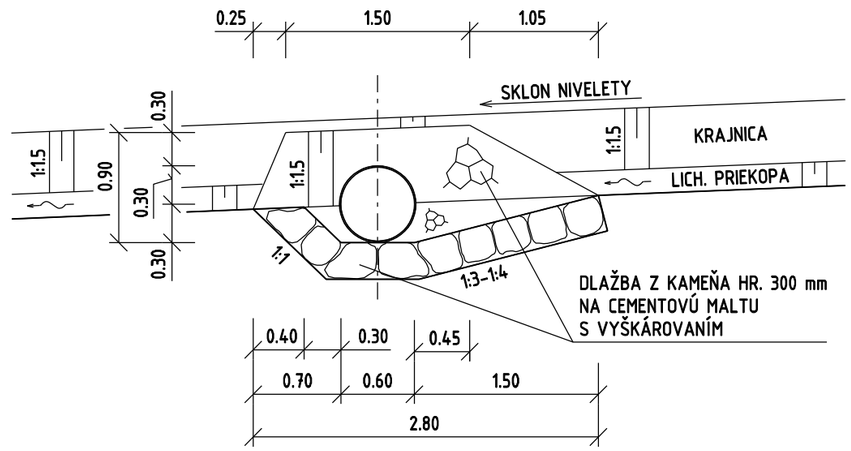

POHĽAD NA VÝTOK M 1 : 50

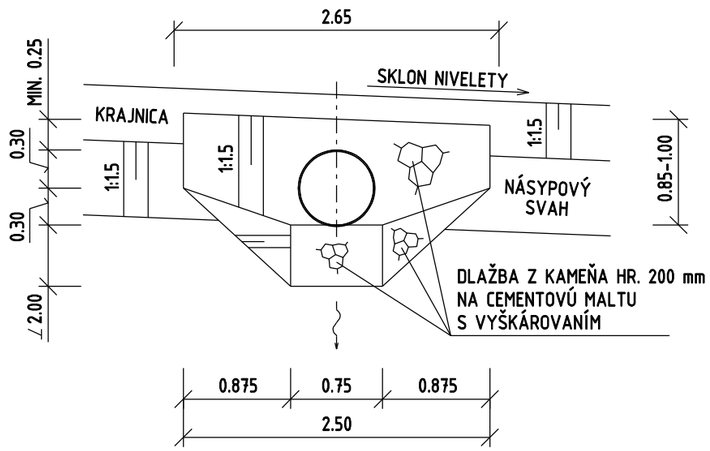

ULOŽENIE POTRUBIA M 1 : 25

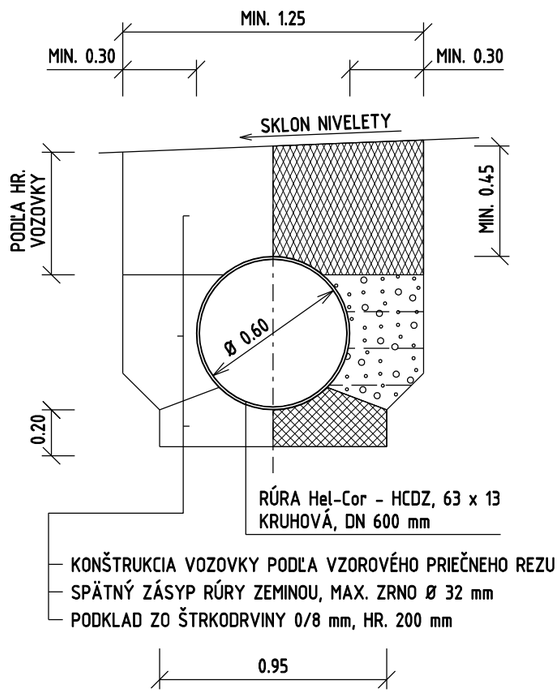

POZNÁMKY: 1. SPÄTNÝ ZÁSYP RÚRY JE POTREBNÉ VYKONÁVAŤ ROVNOMERNE SYMETRICKY Z OBIDVOCH STRÁN PO VRSTVÁCH HRÚBKY MAX. 150 mm, ZHUTNENÝCH NA MIN 98 % PS, ZÁSYP POD RÚROU HUTNIŤ RUČNE!
2. 50 mm POD RÚROU NEHUTNIŤ, MINIMÁLNA HRÚBKA PODKLADU POD RÚROU MUSÍ BYŤ 150 mm.
3. FRAKCIA SPODNEJ VRSTVY VOZOVKY: MAX. 32 mm