VÝKAZ ZÁMOČNÍCKYCH VÝROBKOV

PETER ŽIAK
PROJEKTOVÁ KANCELÁRIA
lužná 854/22, 951 97 žitavany
email: ziak.peter@gmail.com
tel.: +421907044144

AKCIA:
ENVIRONMENTÁLNE CENTRUM V MESTE ZLATÉ MORAVCE

OZNAČENIE PODLA VÝKRESU		
MK1	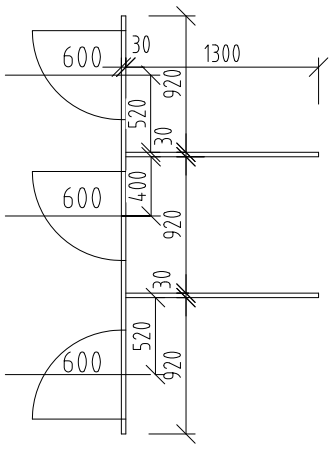	– MONTOVANÁ WC KABÍNA – MATERIÁL LAMINOVANÁ DREVOSTRIESKA HR. 28MM – OBVOD STIEN – RÁM – ELOXOVANÝ HLINÍK – DVERE NA 2 PÁNTOCH – DVERE SO ZÁMKOM – STENA MÁ ANTIKÓROVÉ VÝŠKOVO NASTAVITELNÉ NOHY – PLASTOVÉ KLUČKY SÚ SÚČASŤOU DODÁVKY – CELKOVÁ VÝŠKA KABÍNY 2000MM
OZNAČENIE PODLA VÝKRESU		
MK2	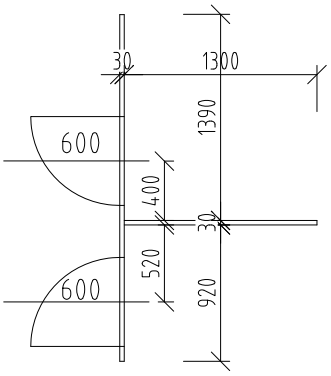	– MONTOVANÁ WC KABÍNA – MATERIÁL LAMINOVANÁ DREVOSTRIESKA HR. 28MM – OBVOD STIEN – RÁM – ELOXOVANÝ HLINÍK – DVERE NA 2 PÁNTOCH – DVERE SO ZÁMKOM – STENA MÁ ANTIKÓROVÉ VÝŠKOVO NASTAVITELNÉ NOHY – PLASTOVÉ KLUČKY SÚ SÚČASŤOU DODÁVKY – CELKOVÁ VÝŠKA KABÍNY 2000MM

CENA OBSAHUJE	DODÁVKU, DOPRAVU NA STAVBU A VNÚTRI STAVBY, MONTÁŽ VRÁTANE KOTVIACEHO A POMOCNÉHO MATERIÁLU, OBALY, ODVOZ A LIKVIDÁCIU VLASTNÝCH ODPADOV.
POZNÁMKA	–PRED VÝROBOU ZAMERAŤ PRIAMO NA STAVBE!

PETER ŽIAK
PROJEKTOVÁ KANCELÁRIA
lužná 854/22, 951 97 žitavany
email: ziak.peter@gmail.com
tel.: +421907044144

AKCIA:
ENVIRONMENTÁLNE CENTRUM V MESTE ZLATÉ MORAVCE

OZNAČENIE PODLA VÝKRESU	POPIS	OCELOVÉ SAMONOSNÉ SCHODISKO
SCH	POČET : [ks]	1

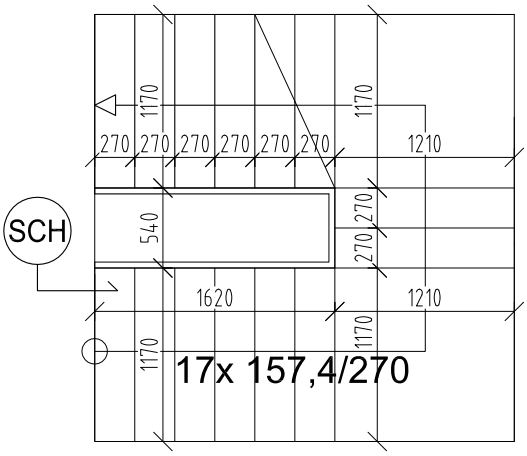

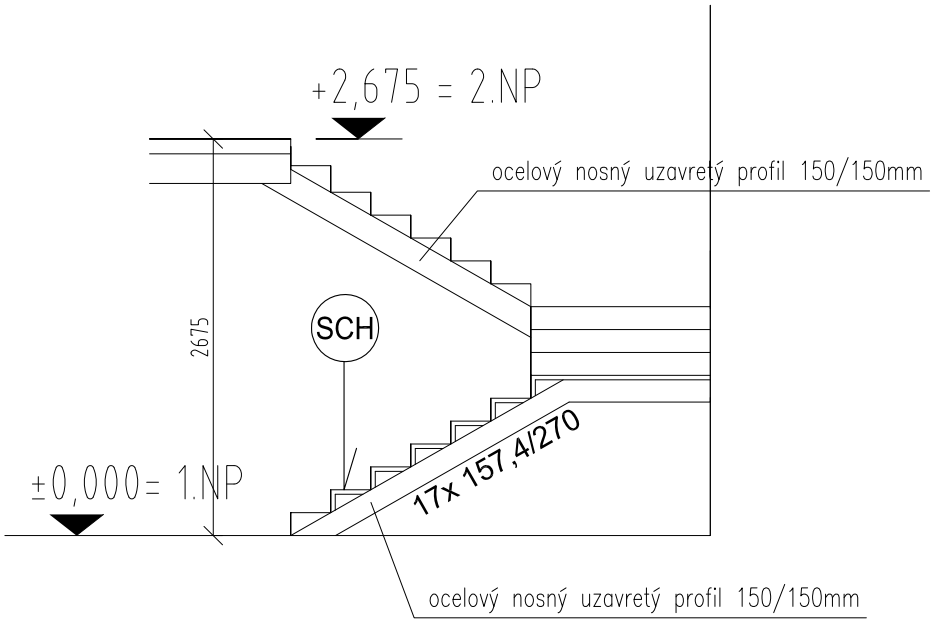

CENA OBSAHUJE	DODÁVKU, DOPRAVU NA STAVBU A VNÚTRI STAVBY, MONTÁŽ VRÁTANE KOTVIACEHO A POMOCNÉHO MATERIÁLU, OBALY, ODVOZ A LIKVIDÁCIU VLASTNÝCH ODPADOV.
POZNÁMKA	–PRED VÝROBOU ZAMERAŤ PRIAMO NA STAVBE!

PETER ŽIAK
PROJEKTOVÁ KANCELÁRIA
lužná 854/22, 951 97 žitavany
email: ziak.peter@gmail.com
tel.: +421907044144

AKCIA: ENVIRONMENTÁLNE CENTRUM V MESTE ZLATÉ MORAVCE

OZNAČENIE PODLA VÝKRESU	POPIS	OCELOVÉ ZÁBRADLIE EXTERIÉROVEJ RAMPY, KOTVENÉ PLATNIČKAMI Z BOČNEJ STRANY DO Ž.B. DOSKY : MADLO ø50 STLPIKY 40x40x3 VÝPLŇ CETRIS FINISH hr.16mm
1/Z	POČET : [ks]	1

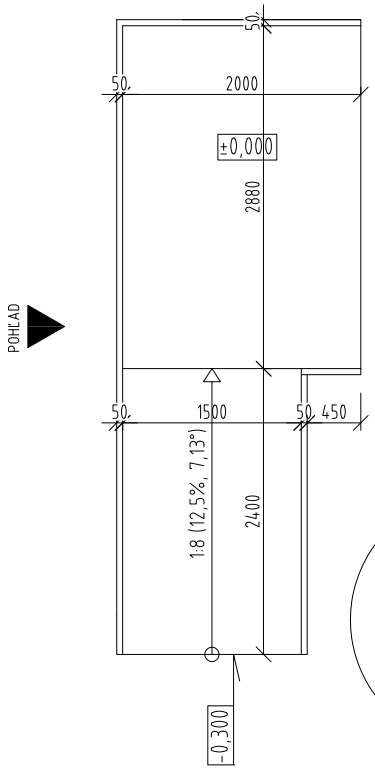

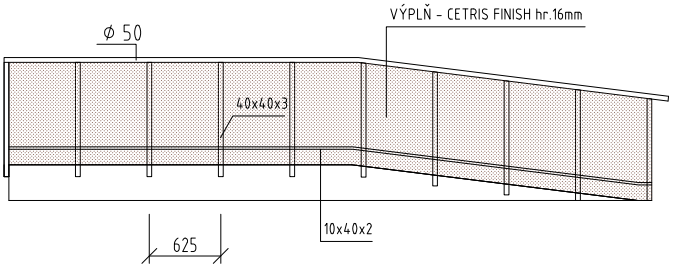

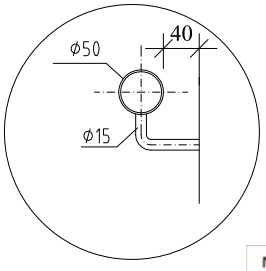

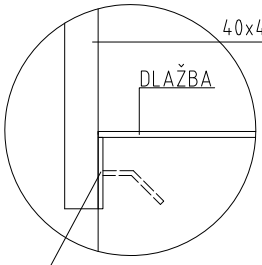

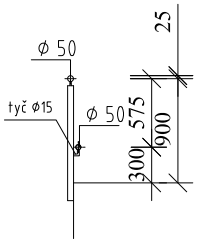

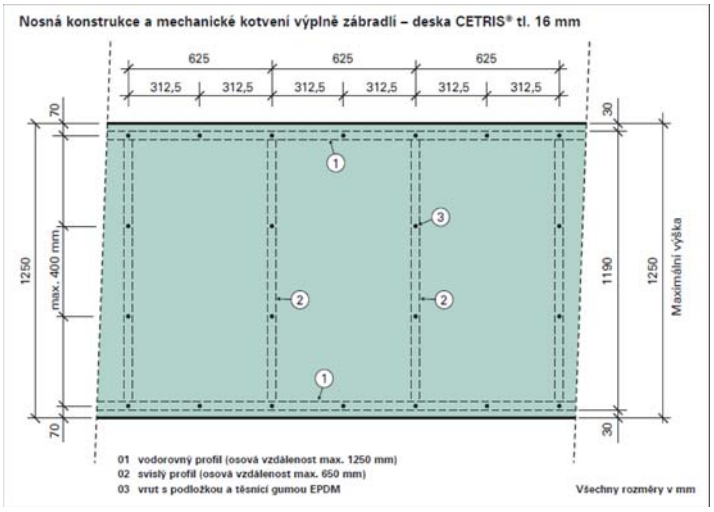

KOTVIACA OC. PLATNIČKA 80x80x5

PLATNIČKU VLOŽIŤ DO DEBNENIA PRED BETONÁŽOU Ž.B. RAMPY

CENA OBSAHUJE	DODÁVKU, DOPRAVU NA STAVBU A VNÚTRI STAVBY, MONTÁŽ VRÁTANE KOTVIACEHO A POMOCNÉHO MATERIÁLU, OBALY, ODVOZ A LIKVIDÁCIU VLASTNÝCH ODPADOV.
POZNÁMKA	–PRED VÝROBOU ZAMERAŤ PRIAMO NA STAVBE!

PETER ŽIAK
PROJEKTOVÁ KANCELÁRIA
lužná 854/22, 951 97 žitavany
email: ziak.peter@gmail.com
tel.: +421907044144

AKCIA: ENVIRONMENTÁLNE CENTRUM V MESTE ZLATÉ MORAVCE

OZNAČENIE PODLA VÝKRESU	POPIS	OCELOVÉ ZÁBRADLIE EXTERIÉROVEJ RAMPY, KOTVENÉ PLATNIČKAMI Z BOČNEJ STRANY DO Ž.B. DOSKY : MADLO ø50 STLPIKY 40x40x3 VÝPLŇ CETRIS FINISH hr.16mm
2/Z	POČET : [ks]	1

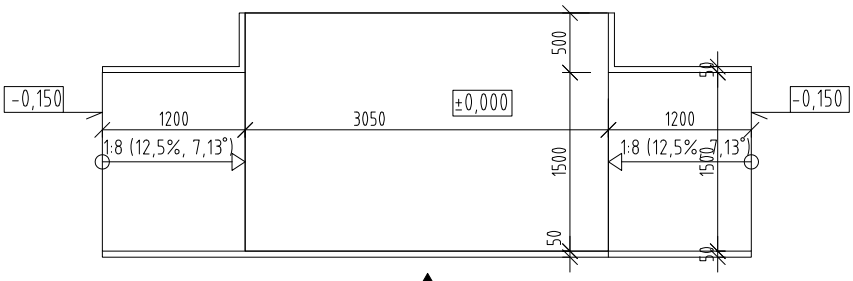

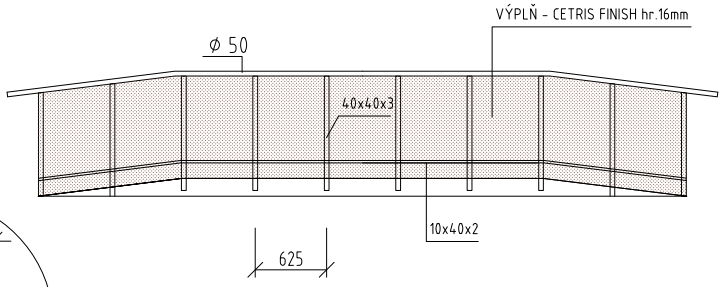

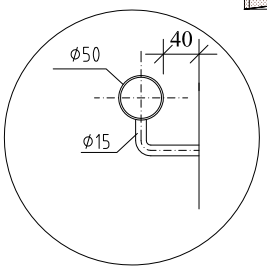

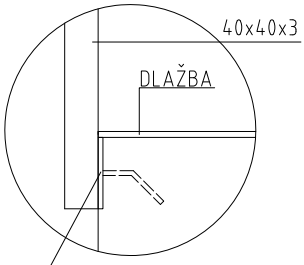

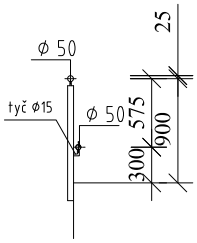

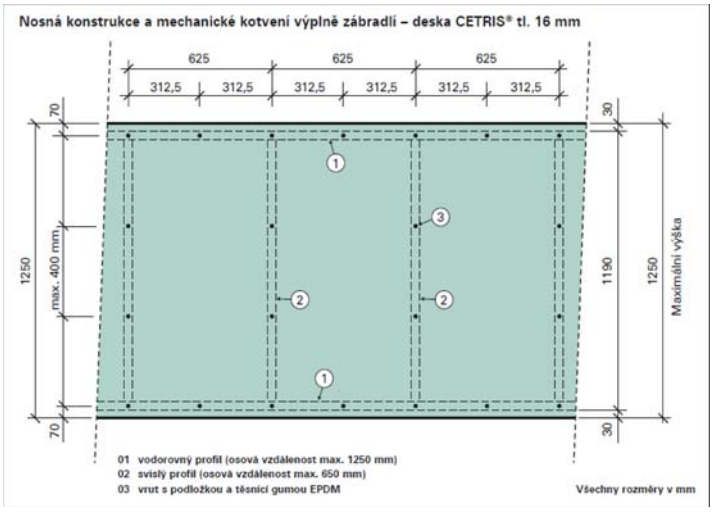

KOTVIACA OC. PLATNIČKA 80x80x5

PLATNIČKU VLOŽIŤ DO DEBNENIA PRED BETONÁŽOU Ž.B. RAMPY

CENA OBSAHUJE	DODÁVKU, DOPRAVU NA STAVBU A VNÚTRI STAVBY, MONTÁŽ VRÁTANE KOTVIACEHO A POMOCNÉHO MATERIÁLU, OBALY, ODVOZ A LIKVIDÁCIU VLASTNÝCH ODPADOV.
POZNÁMKA	–PRED VÝROBOU ZAMERAŤ PRIAMO NA STAVBE!

PETER ŽIAK
PROJEKTOVÁ KANCELÁRIA
lužná 854/22, 951 97 žitavany
email: ziak.peter@gmail.com
tel.: +421907044144

AKCIA: ENVIRONMENTÁLNE CENTRUM V MESTE ZLATÉ MORAVCE

OZNAČENIE PODLA VÝKRESU	POPIS	OCELOVÉ ZÁBRADLIE EXTERIÉROVEJ RAMPY, KOTVENÉ PLATNIČKAMI Z BOČNEJ STRANY DO Ž.B. DOSKY : MADLO ø50 STLPIKY 40x40x3 VÝPLŇ CETRIS FINISH hr.16mm
3/Z	POČET : [ks]	1

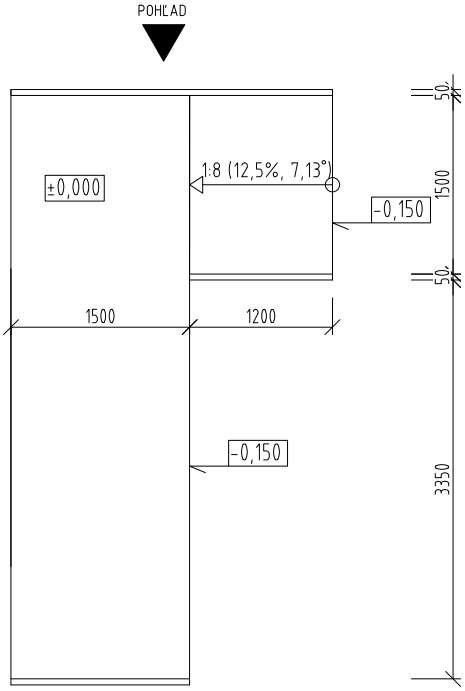

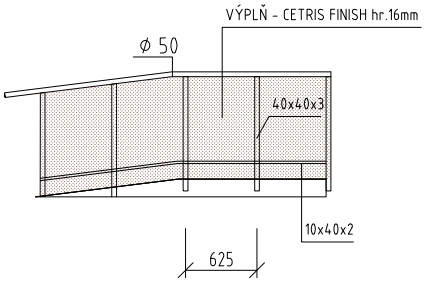

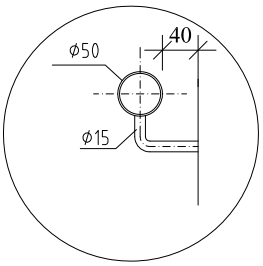

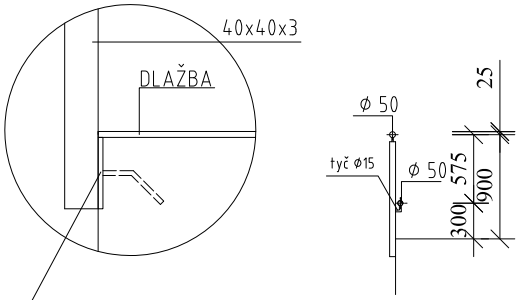

KOTVIACA OC. PLATNIČKA 80x80x5
PLATNIČKU VLOŽIŤ DO DEBNENIA PRED BETONÁŽOU Ž.B. RAMPY

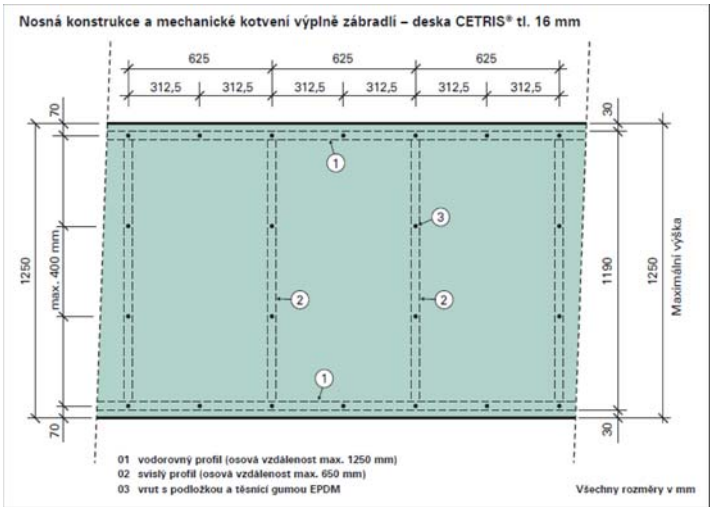

CENA OBSAHUJE	DODÁVKU, DOPRAVU NA STAVBU A VNÚTRI STAVBY, MONTÁŽ VRÁTANE KOTVIACEHO A POMOCNÉHO MATERIÁLU, OBALY, ODVOZ A LIKVIDÁCIU VLASTNÝCH ODPADOV.
POZNÁMKA	–PRED VÝROBOU ZAMERAŤ PRIAMO NA STAVBE!

PETER ŽIAK
PROJEKTOVÁ KANCELÁRIA
lužná 854/22, 951 97 žitavany
email: ziak.peter@gmail.com
tel.: +421907044144

AKCIA: ENVIRONMENTÁLNE CENTRUM V MESTE ZLATÉ MORAVCE

OZNAČENIE PODLA VÝKRESU	POPIS	OCELOVÉ ZÁBRADLIE EXTERIÉROVEJ RAMPY, KOTVENÉ PLATNIČKAMI Z BOČNEJ STRANY DO Ž.B. DOSKY : MADLO ø50 STLPIKY 40x40x3 VÝPLŇ CETRIS FINISH hr.16mm
4/7	POČET : [ks]	1

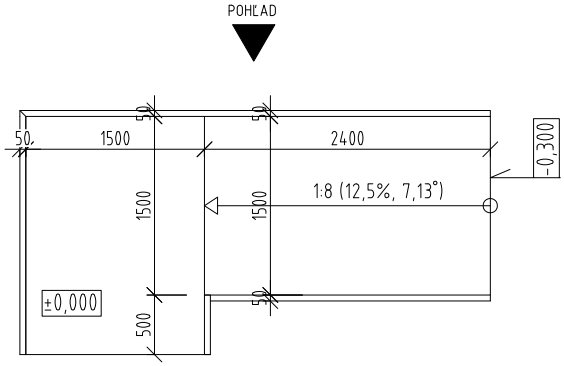

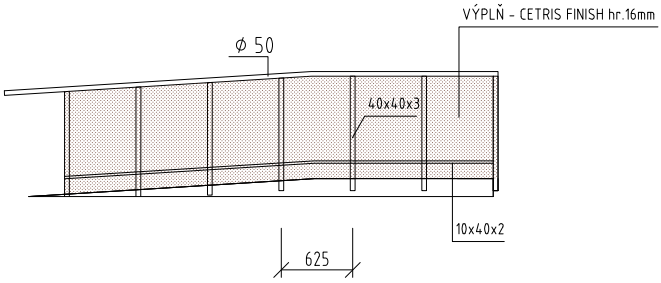

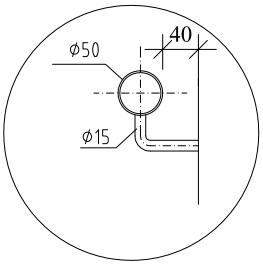

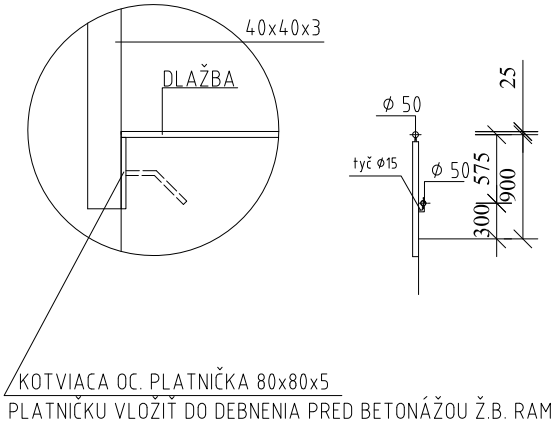

KOTVIACA OC. PLATNIČKA 80x80x5
PLATNIČKU VLOŽIŤ DO DEBNENIA PRED BETONÁŽOU Ž.B. RAMPY

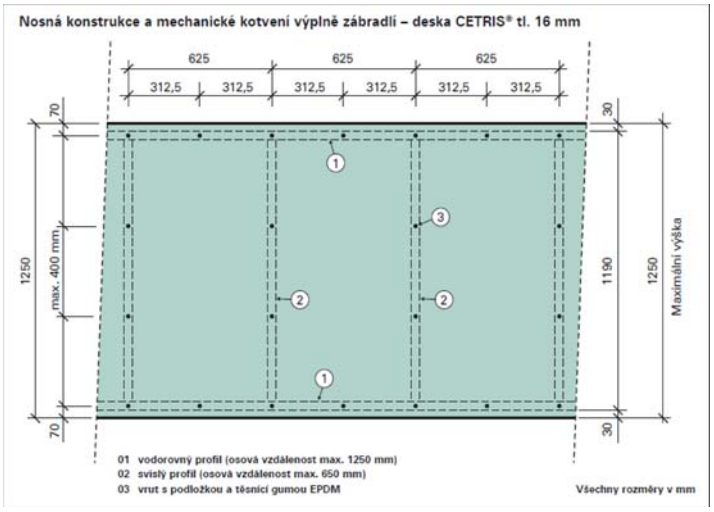

CENA OBSAHUJE	DODÁVKU, DOPRAVU NA STAVBU A VNÚTRI STAVBY, MONTÁŽ VRÁTANE KOTVIACEHO A POMOCNÉHO MATERIÁLU, OBALY, ODVOZ A LIKVIDÁCIU VLASTNÝCH ODPADOV.
POZNÁMKA	–PRED VÝROBOU ZAMERAŤ PRIAMO NA STAVBE!

PETER ŽIAK
PROJEKTOVÁ KANCELÁRIA
lužná 854/22, 951 97 žitavany
email: ziak.peter@gmail.com
tel.: +421907044144