SO 204-00 Most 016 Nové Mesto n.V - Myjava v ev.km 35,990 (v km 36,256)

DETAIL RÍMSY A NAPOJENIA IZOLÁCIE
M 1:10

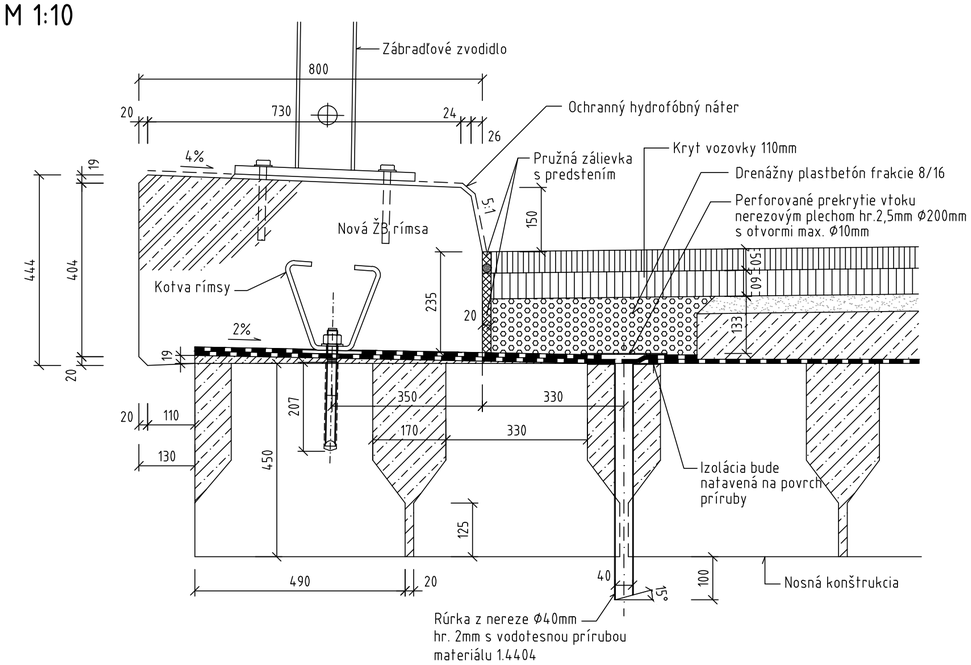

DETAIL ZVODIDLA SO ZÁBRADLÍM
M 1:20

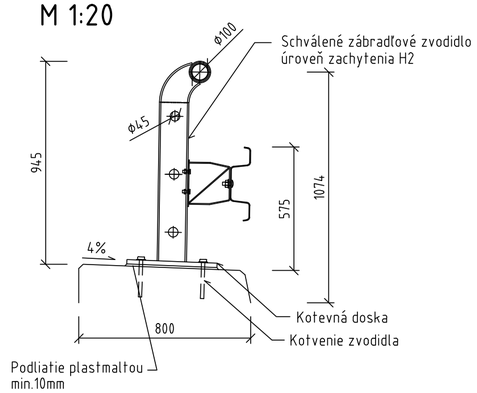

1. Kotevné dosky zvodidla je potrebné podliať zálievkou z plastmalty a vrt musí byť vedený kolmo k povrchu
2. Zvodidlo na oboch koncoch mosta pokračuje cestným zvodidlom
3. V mieste za mostom bude osadený dilatačný kus
4. Zvodidlá budú vyrobené a inštalované v súlade s platnými TP
5. Táto príloha je informatívna, slúži pre zhotovenie výrobno-technickej dokumentácie (VTD)
6. Kotvenie musí byť ochránené plastovými krytkami

KOTVA RÍMSY
VÝKAZ MATERIÁLU PRE JEDNU KOTVU RÍMSY - OCEĽ S 235

ČÍSLO POL.	MATERIÁL	POČET (ks)	HMOTNOSŤ (kg/ks)	HMOTNOSŤ CELKOM (kg)
A	▱ 80x10-632 mm S OTVOROM Ø22mm	1	3,96	3,96
B	▱ 8-Ø140 mm S OTVOROM Ø22mm	1	0,97	0,97
C	LEPENÁ KOTVA Ø20/200 mm, MATERIÁL MIN. 5.8	1	-	-
HMOTNOSŤ PRE JEDNU KOTVU			(kg)	4,93
HMOTNOSŤ PRE 16 KOTIEV			(kg)	78,88

SKLADBA VOZOVKY (podľa SO 111)

OBRUSNÁ VRSTVA: ASFALTOVÝ KOBEREC MASTIXOVÝ - SMA 11 PMB.....40 mm
SPOJOVACÍ POSTREK MODIFIKOVANÝ - PS.....0,5 kg/m2
× AK TO VYŽADUJE TECHNOLOGICKÝ POSTUP PRE ZHOTOVOVANIE OBRUSNEJ VRSTVY

LOŽNÁ VRSTVA: ASFALTOVÝ BETÓN HRUBÝ - AC 16 L.....50 mm
SPOJOVACÍ POSTREK MODIFIKOVANÝ - PS.....0,5 kg/m2
× AK TO VYŽADUJE TECHNOLOGICKÝ POSTUP PRE ZHOTOVOVANIE LOŽNEJ VRSTVY
ZAPEČAŤUJÚCA VRSTVA

SPOLU: 90 mm

VOZOVKA POD RÍMSAMI

OCHRANNÁ VRSTVA - AIP .....5 mm
IZOLÁCIA Z ASFALTOVÝCH PÁSOV - AIP .....5 mm
ZAPEČAŤUJÚCA VRSTVA

SPOLU: 10 mm

DETAIL KOTVENIA RÍMSY
POHĽAD B-B M 1:5

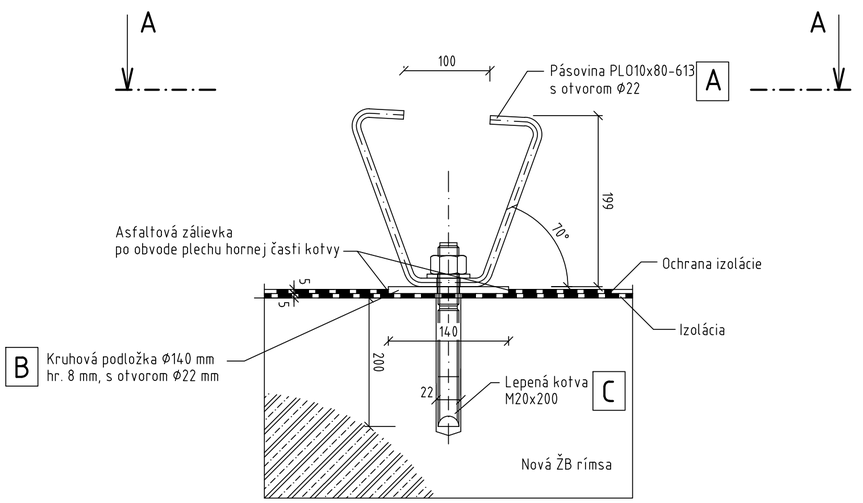

Pozn.: Kotvy budú rozmiestnené po 1,0m (7kusov na rímsu)

REZ A-A M 1:5

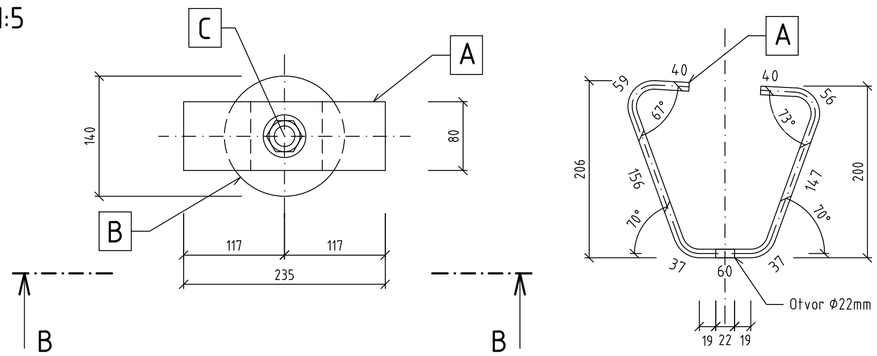

Povrch kotvy rímsy typu sa ochráni epoxidom s obsahom zinkového prachu 50 mm na abrazívne očistený povrch.

DETAIL VYZNAČENIA ROKU VÝSTAVBY
M 1:10

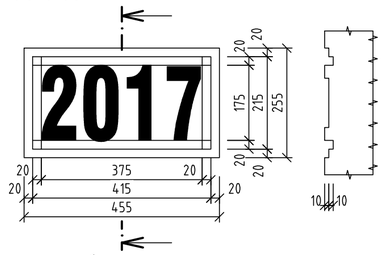

POZNÁMKY

Rok výstavby sa na pohľadovej ploche rímsy vytvorí vložením štruktúrovanej matrice z polyuretánu (pu) do debnenia.

D

VYPRACOVAL: Ing. ROMAN KÖNIG		HL. INŽ. PROJEKTU: Ing. ĽUBOSLAV NAGY	ZHOTOVITEĽ: AMBERG ENGINEERING, Somolického 1/B, 811 06 Bratislava I., Telefón: +421 2 59 308 261, Fax: +421 2 59 308 260, E-mail: info@amberg.sk
ZOD. PROJEKTANT: Ing. ROMAN KÖNIG		TECH. KONTROLA: Ing. MARTIN ČÍŽ	
OBJEDNÁVATEĽ: Trenčiansky samosprávny kraj, K dolnej stanici 7282/20A, 911 01 Trenčín			
KRAJ: TRENČIANSKY KRAJ		OKRES: MYJAVA, NOVÉ MESTO NAD VÁHOM	
STAVBA: PROJEKT REKONŠTRUKCIA CESTY č. II/581 NOVÉ MESTO NAD VÁHOM - MYJAVA			ČÍSLO ZÁKAZKY: AP-2016/175/01
			STUPEŇ: DSP
			DÁTUM: 10/2016
STAVEBNÝ OBJEKT: SO 204-00 Most 016 Nové Mesto n.V - Myjava v ev.km 35,990 (v km 36,256)			FORMÁT: 10xA4
			MIERKA: M 1:10, 5
PRÍLOHA: VZOROVÉ DETAILY			ČÍSLO PRÍLOHY: 06 / SÚPRAVA: