# VZOROVÝ PRIEČNY REZ ÚPRAVY PODLOŽIA A KRAJNICE

CESTA II. TRIEDY č. II/581 V ÚSEKU NOVÉ MESTO NAD VÁHOM - MYJAVA
SO 108-00 - ÚSEK CESTY V KM 11,800 - 13,030

# VZOROVÝ PRIEČNY REZ ÚPRAVY PODLOŽIA

V ÚSEKU KM 11,800 - KM 11,980
V ÚSEKU KM 12,500 - KM 12,700
V ÚSEKU KM 12,920 - KM 13,010
MIERKA 1 : 100

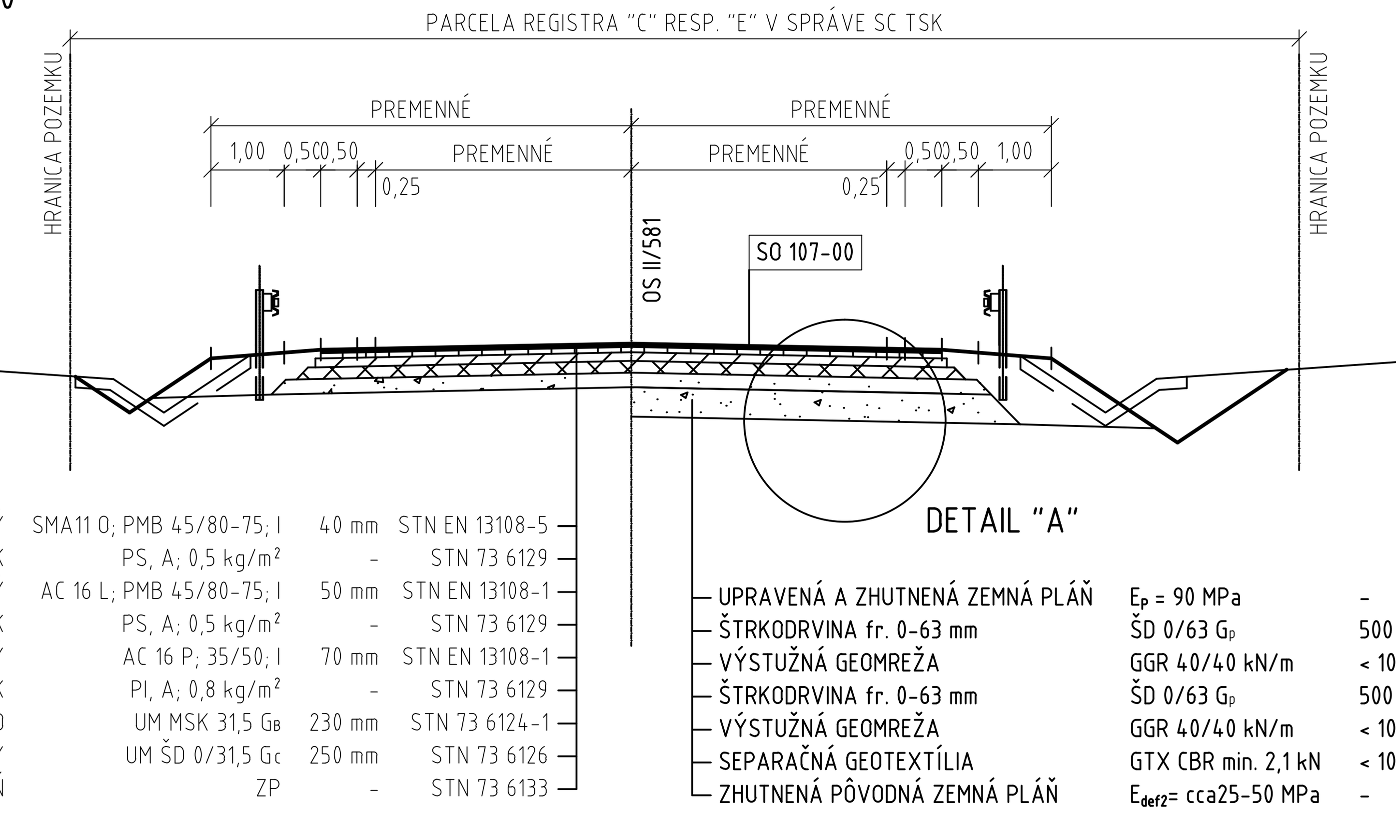


| | | | |
|---|---|---|---|
| ASFALTOVÝ KOBEREC MASTIXOVÝ | SMA11 O; PMB 45/80-75; I | 40 mm | STN EN 13108-5 |
| ASFALTOVÝ SPOJOVACÍ POSTREK | PS, A; 0,5 kg/m² | - | STN 73 6129 |
| ASFALTOVÝ BETÓN HRUBÝ | AC 16 L; PMB 45/80-75; I | 50 mm | STN EN 13108-1 |
| ASFALTOVÝ SPOJOVACÍ POSTREK | PS, A; 0,5 kg/m² | - | STN 73 6129 |
| ASFALTOVÝ BETÓN HRUBÝ | AC 16 P; 35/50; I | 70 mm | STN EN 13108-1 |
| ASFALTOVÝ INFILTRAČNÝ POSTREK | PI, A; 0,8 kg/m² | - | STN 73 6129 |
| MECHANICKY SPEVNENÉ KAMENIVO | UM MSK 31,5 $G_B$ | 230 mm | STN 73 6124-1 |
| NESTMELENÁ VRSTVA ZO ŠTRKODRVINY | UM ŠD 0/31,5 $G_C$ | 250 mm | STN 73 6126 |
| UPRAVENÁ A ZHUTNENÁ ZEMNÁ PLÁŇ | ZP | - | STN 73 6133 |

| | | | |
|---|---|---|---|
| UPRAVENÁ A ZHUTNENÁ ZEMNÁ PLÁŇ | $E_P$ = 90 MPa | - | STN 73 6133 |
| ŠTRKODRVINA fr. 0-63 mm | ŠD 0/63 $G_P$ | 500 mm | STN 73 6126 |
| VÝSTUŽNÁ GEOMREŽA | GGR 40/40 kN/m | < 10 mm | STN 73 3041 |
| ŠTRKODRVINA fr. 0-63 mm | ŠD 0/63 $G_P$ | 500 mm | STN 73 6126 |
| VÝSTUŽNÁ GEOMREŽA | GGR 40/40 kN/m | < 10 mm | STN 73 3041 |
| SEPARAČNÁ GEOTEXTÍLIA | GTX CBR min. 2,1 kN | < 10 mm | STN 73 3040 |
| ZHUTNENÁ PÔVODNÁ ZEMNÁ PLÁŇ | $E_{def2}$= cca25-50 MPa | - | STN 73 6133 |

# VZOROVÝ PRIEČNY REZ ÚPRAVY KRAJNICE

V ÚSEKU KM 12,500 - KM 12,700 : PRAVÁ STRANA
V ÚSEKU KM 12,500 - KM 12,610 : ĽAVÁ STRANA
V ÚSEKU KM 12,920 - KM 13,010 : PRAVÁ STRANA
MIERKA 1 : 100

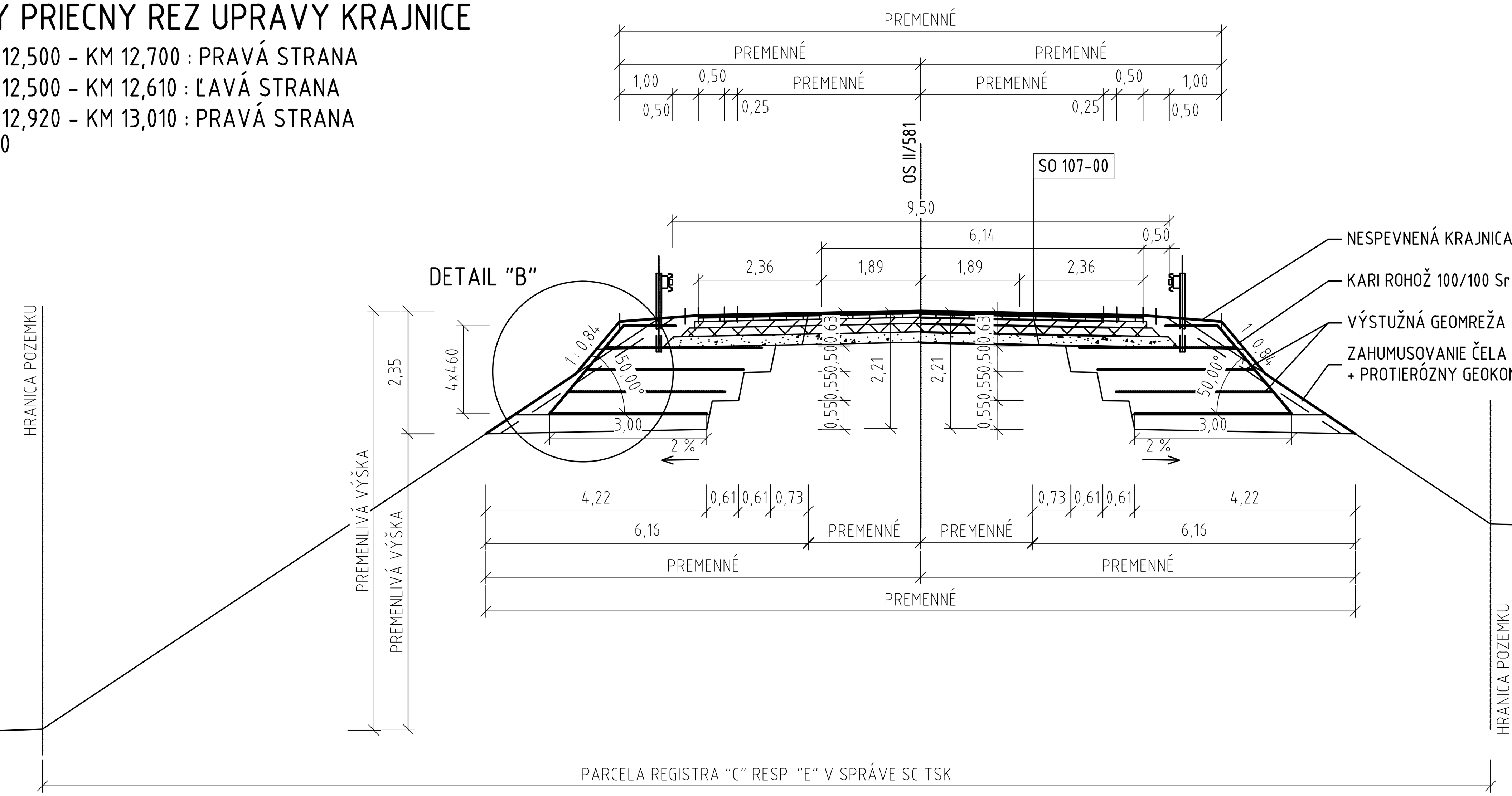


## DETAIL "A"

VÝMENA PODLOŽIA POD CESTOU
ULOŽENIE VRSTIEV VÝMENY PODLOŽIA
MIERKA 1 : 20

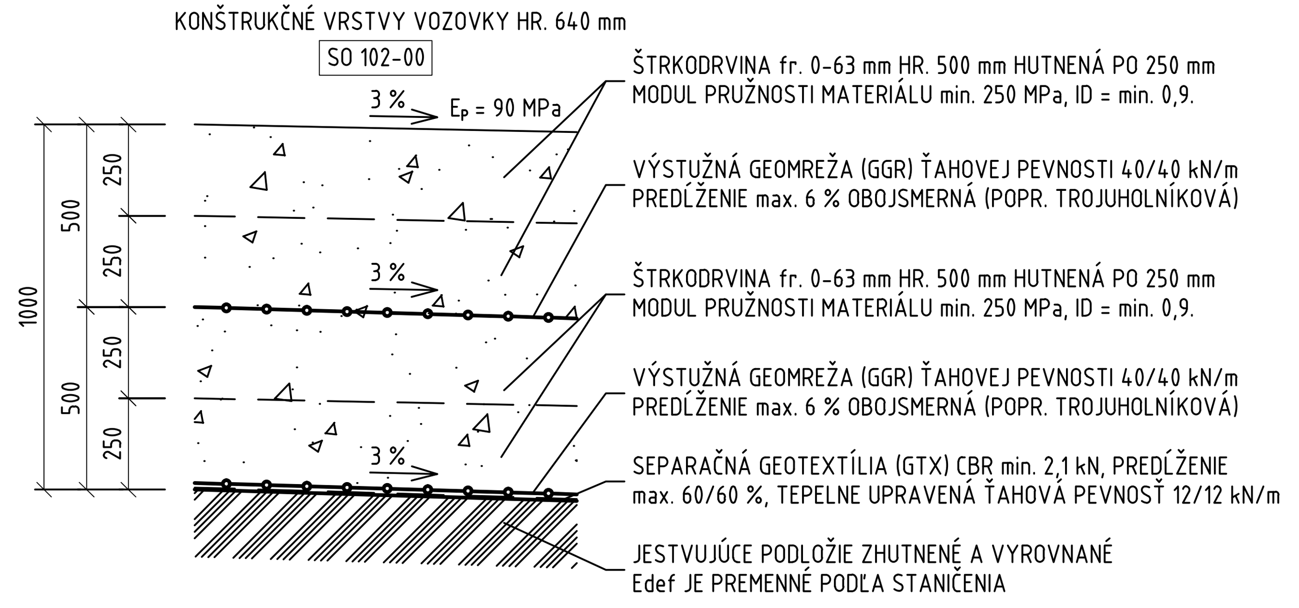


## DETAIL "B"

ROZŠÍRENIE NESPEVNENEJ KRAJNICE
POMOCOU VYSTUŽENÉHO NÁSYPU
DETAIL PRVKU - AXEOMETRIA
MIERKA 1 : 25

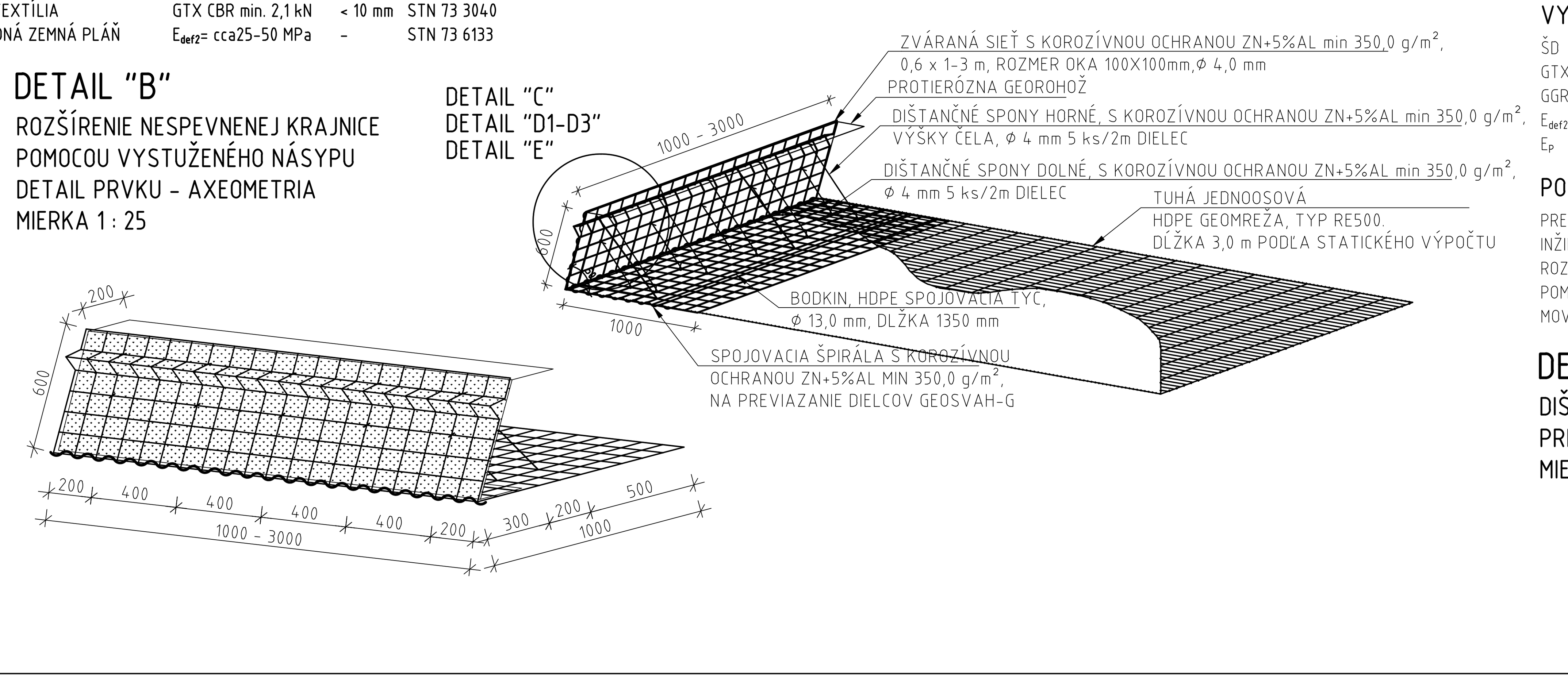


### VYSVETLIVKY:

ŠD ŠTRKODRVINA fr. 0-63 mm Z TVRDÝCH VYVRETÝCH HORNÍN
GTX SEPARAČNÁ GEOTEXTÍLIA, CBR = min. 2,1 kN, T = min. 20/20 kN/m
GGR VÝSTUŽNÁ GEOMREŽA, T = min. 40/40 kN/m
$E_{def2}$ MODUL PRUŽNOSTI NEUPRAVENÉHO PODLOŽIA
$E_P$ MODUL PRUŽNOSTI UPRAVENÉHO PODLOŽIA

### POZNÁMKA:

PRE POSÚDENIE STABILITY ROZŠÍRENEJ KRAJNICE SA VYCHÁDZALO Z DOSTUPNÝCH INŽINIERSKOGEOLOGICKÝCH PODKLADOV. TIE SÚ UVEDENÉ V STATICKOM POSÚDENÍ ROZŠÍRENIA KRAJNICE. V PRÍPADE, AK SA NA STAVBE PREUKÁŽU INÉ GEOLOGICKÉ POMERY AKO BOLI UVAŽOVANÉ V STATICKOM POSÚDENÍ, BUDE NUTNÉ O TOM INFORMOVAŤ PROJEKTANTA A PRISTÚPIŤ K ÚPRAVE STAVBENÉHO RIEŠENIA.

## DETAIL "E"

DIŠTANČNÝ TROJUHOLNÍK S OCHRANOU Zn
PRIEMER DRÔTU 5,0 - 6,0 mm
MIERKA 1 : 20

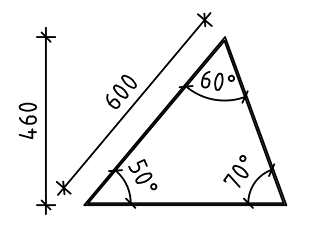


## DETAIL "C"

PRIEČNY REZ VÝSTUŽNÝM PRVKOM
GEOMÚR
MIERKA 1 : 10

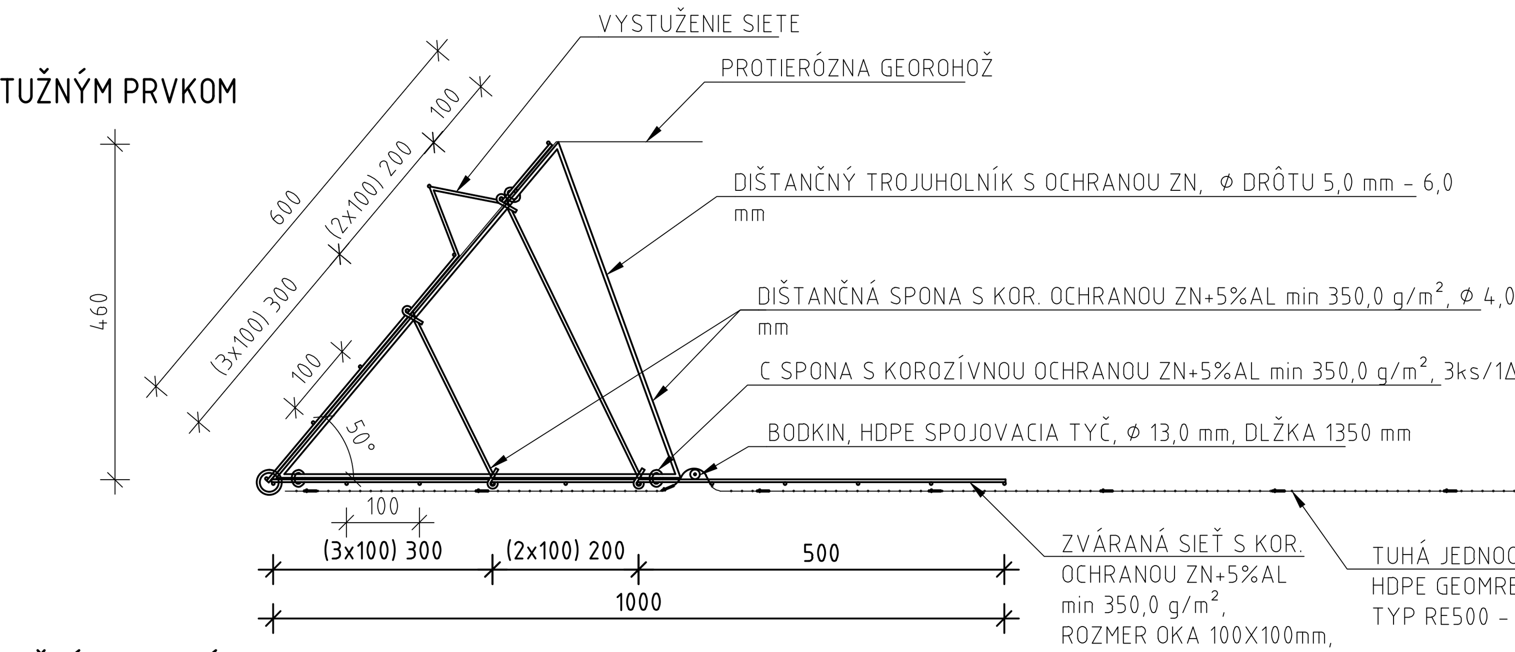


## DETAIL "D1-D3"

DETAILNÉ ROZMERY VÝSTUŽNÉHO GEOMÚRU
VRÁTANE VŠETKÝCH KOMPONENTOV

DETAIL "D1"
MIERKA 1 : 10

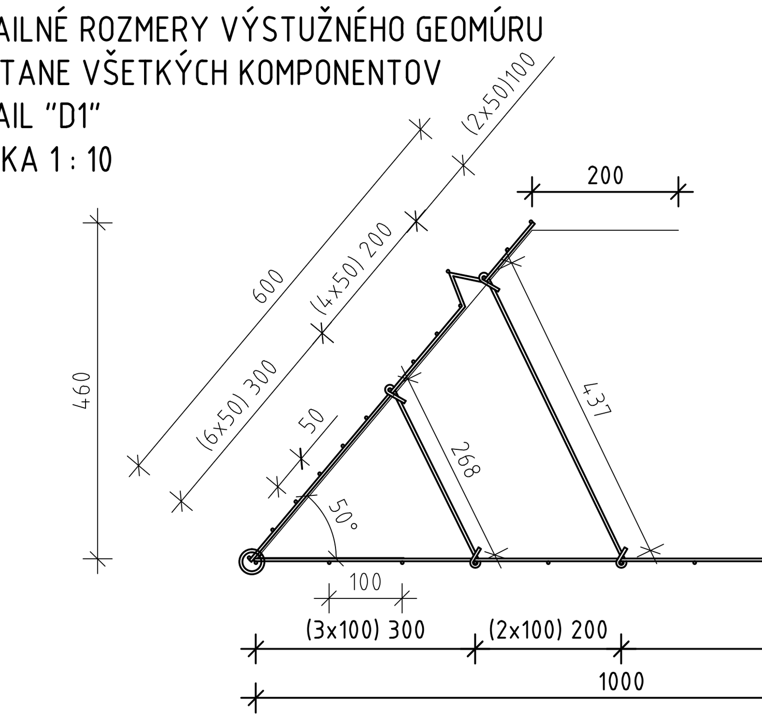


DETAIL "D2"
MIERKA 1 : 10

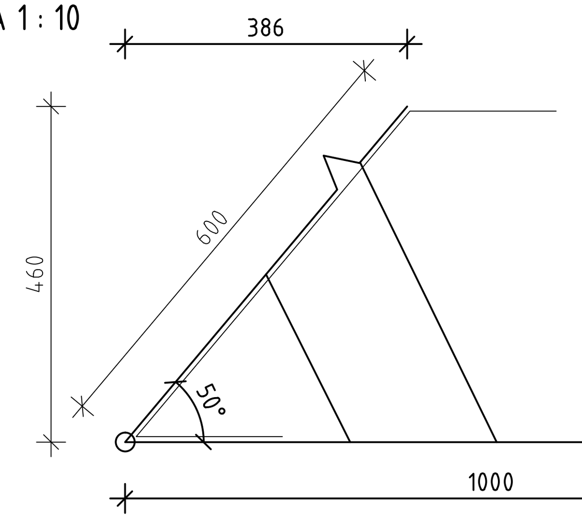


DETAIL "D3"
MIERKA 1 : 10

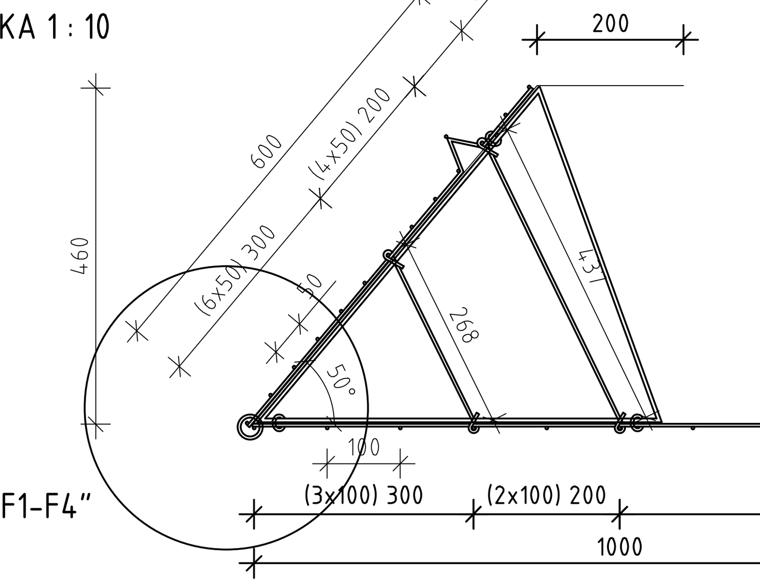


# Gabiónový materiál 4,0 mm

## Drôt Oceľový drôt hrubo žiarovo pozinkovaný BEZINAL®

| | | |
|---|---|---|
| 1; priemer drôtu fd | 4,0± 0,08 mm | |
| 2; pevnosť v ťahu Rm | min. 450 MPa | |
| 3; pomer medze klzu k pevnosti v ťahu Re/Rm | max. 0,95 | |
| 4; ťažnosť drôtu A200 | min. 8% | |
| 5; plošná hmotnosť Zn + Al (v povlaku) | min. 350g/m² | DT 150 / SGB (Galfan) |
| 6; priľnavosť zinku / pri otočení okolo tŕňa d= 3D | bez odlupkov, trhlín (Zn) | STN 42 0420 (Galfan) |

## Zvárané siete pre gabióny Oceľový drôt hrubo žiarovo pozinkovaný BEZINAL®

| | | |
|---|---|---|
| 7; profil drôtu (priemer) fd | 4,0 ± 0,08 mm | |
| 8; rozmery - dĺžka siete | od 200 mm do 4000 mm | |
| 9; rozmery - šírka siete | od 200 mm do 1100 mm | |
| 10; rozmery - veľkosť ôk siete | 100x100 mm, 100x50 mm, 50x100 mm | |
| 11; pevnosť v ťahu drôtov TO zvarmi (v TOO) | min. 450 MPa | gSW = 0,9 (Galfan) |
| 12; nános Zn + Al (plošná hmotnosť, hrúbka vrstvy) | min. 350g/m² | DT 150 / SGB (Galfan) |
| 13; odolnosť proti korózii | min. 2 000 hodín bez hrdze | (STN ISO 9227) (Galfan) |
| 14; únosnosť zvarov v šmyku | min. 0,3. RE. ASmen [kN ] | |
| 15; tolerancia rozostupov drôtov na 1 bm | ± 5 mm / 1 bm siete | |
| 16; tolerancia rozdielu uhlopriečok siete | max. ± 30 mm | |

## Špirály Oceľový drôt hrubo žiarovo pozinkovaný BEZINAL®

| | | |
|---|---|---|
| 17; profil drôtu | 4,0 ± 0,08 mm | |
| 18; pevnosť v ťahu Rm | min. 450 MPa | |
| 19; ťažnosť drôtu A200 | min. 8% | |
| 20; plošná hmotnosť Zn + Al (v povlaku) | min. 350g/m² | DT 150 / SGB (Galfan) |
| 21; priľnavosť zinku / pri otočení okolo tŕňa d= 3D | bez odlupkov, trhlín (Zn) | STN 42 0420 (Galfan) |

## Dištančné spony Oceľový drôt hrubo žiarovo pozinkovaný BEZINAL®

| | | |
|---|---|---|
| 22; profil drôtu | 4,0 ± 0,08 mm | |
| 23; pevnosť v ťahu Rm | min. 450 MPa | |
| 24; ťažnosť drôtu A200 | min. 8% | |
| 25; nános Zn + Al (plošná hmotnosť, hrúbka vrstvy) | min. 350g/m² | DT 150 / SGB (Galfan) |
| 26; priľnavosť zinku / pri otočení okolo tŕňa d= 3D | bez odlupkov, trhlín (Zn) | DIN 51015 (Galfan) |

## DETAIL "F1-F4"

ROZMERY PANELOV GEOMÚRU
ŠÍRKA 1,0 - 3,0 m

DETAIL "F1"
MIERKA 1 : 25

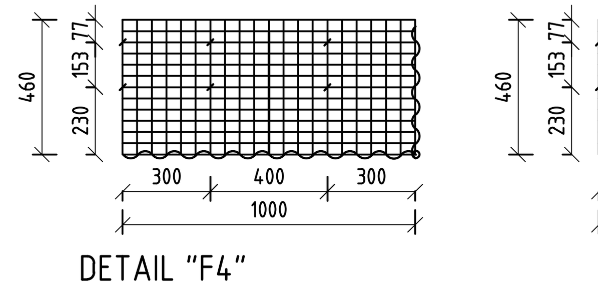


DETAIL "F2"
MIERKA 1 : 25

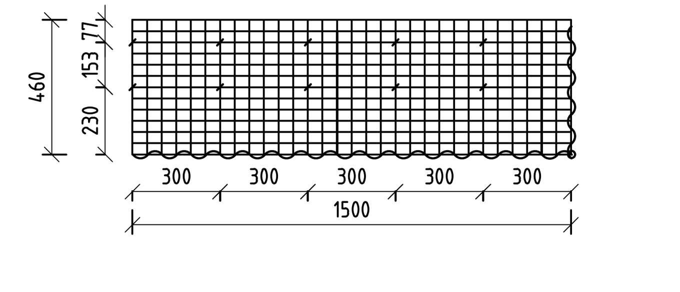


DETAIL "F3"
MIERKA 1 : 25

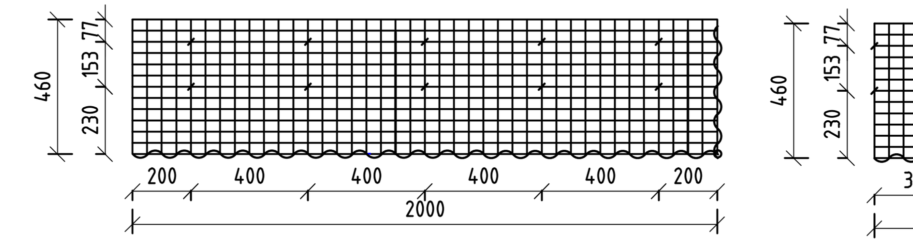


DETAIL "F4"
MIERKA 1 : 25

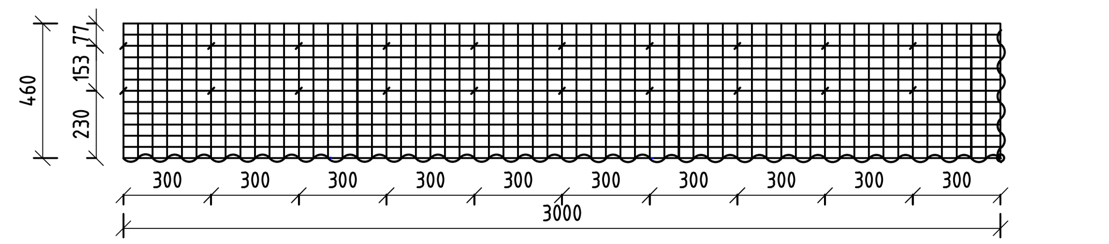


108-00

D

| | | | |
|---|---|---|---|
| VYPRACOVAL: Ing. VIKTOR TÓTH | HL. INŽ. PROJEKTU: Ing. ĽUBOSLAV NAGY | ZHOTOVITEĽ: AMBERG ENGINEERING | |
| ZOD. PROJEKTANT: Ing. ĽUBOSLAV NAGY | TECH. KONTROLA: Ing. ĽUBOSLAV NAGY | Somolického 1/B, 811 06 Bratislava I. Telefón: +421 2 59 308 261 Fax: +421 2 59 308 260 E-mail: info@amberg.sk | |
| OBJEDNÁVATEĽ: Trenčiansky samosprávny kraj, K dolnej stanici 7282/20A, 911 01 Trenčín | | | |
| KRAJ: TRENČIANSKY KRAJ | OKRES: MYJAVA, NOVÉ MESTO NAD VÁHOM | | |
| STAVBA: PROJEKT REKONŠTRUKCIA CESTY č. II/581 NOVÉ MESTO NAD VÁHOM - MYJAVA | | ČÍSLO ZÁKAZKY: | AP-2016/175/01 |
| | | STUPEŇ: | DSP |
| | | DÁTUM: | 10/2016 |
| STAVEBNÝ OBJEKT: REKONŠTRUKCIA CESTY II/581, KM 11,800-13,010 | | FORMÁT: | 6xA4 |
| | | MIERKA: | M 1:100 |
| PRÍLOHA: VZOROVÉ PRIEČNE REZY | | ČÍSLO PRÍLOHY: 4.2 | SÚPRAVA: |