EXISTUJÚCI RIEPUST - TYP S KALOVOU JAMOU
POZDĹŽNY REZ PRIEPUSTOM
M 1:100

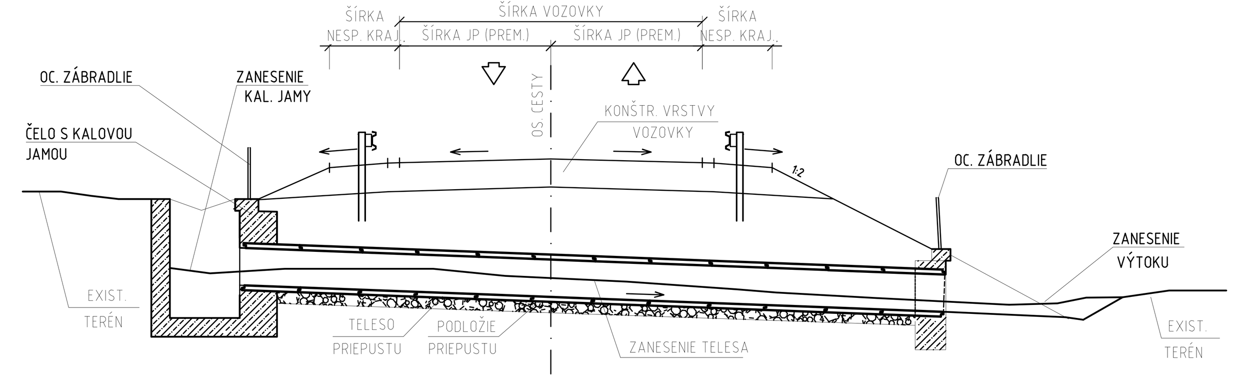

EXISTUJÚCI RIEPUST - TYP BEZ KALOVEJ JAMY
POZDĹŽNY REZ PRIEPUSTOM
M 1:100

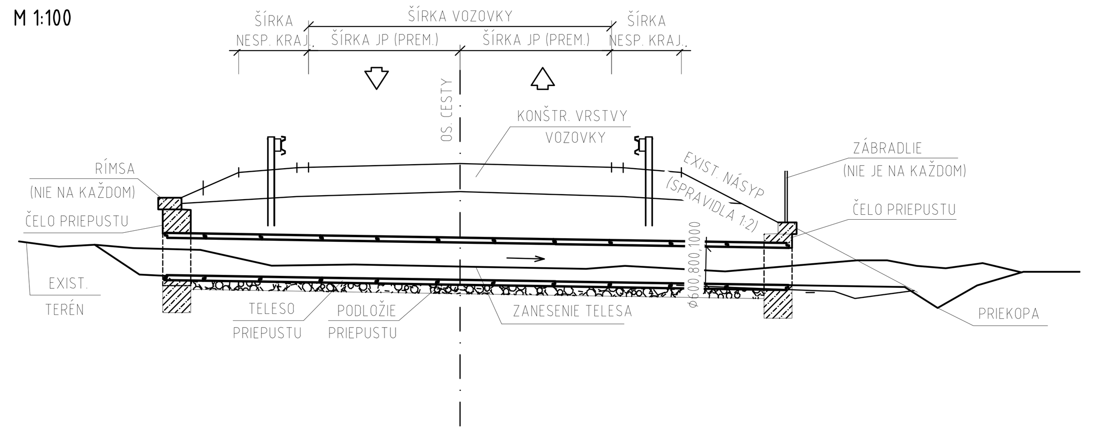

PÔDORYS
M 1:100

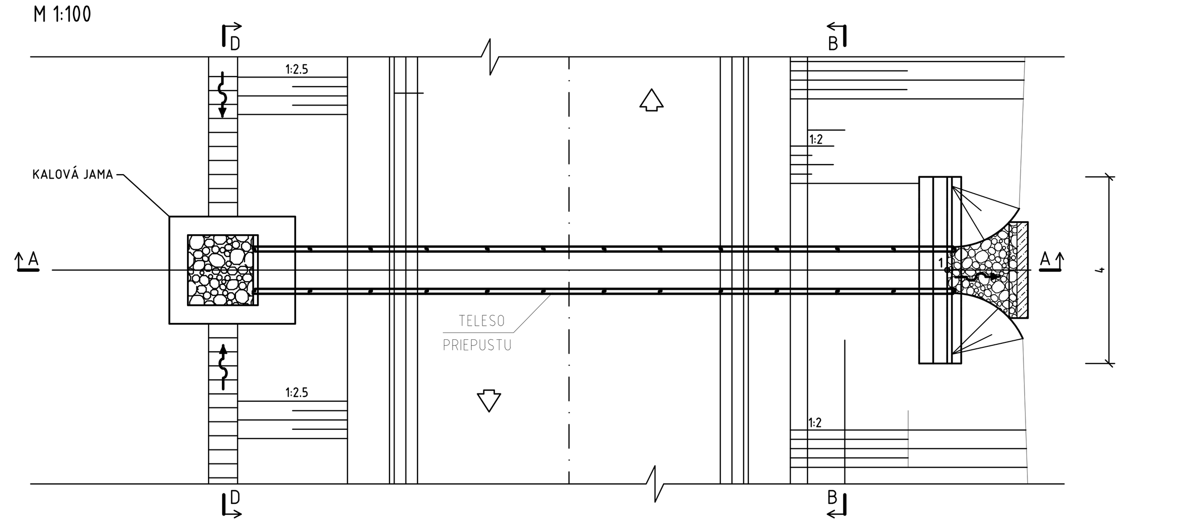

POHĽAD NA VTOK/VÝÚSTENIE , M 1:50

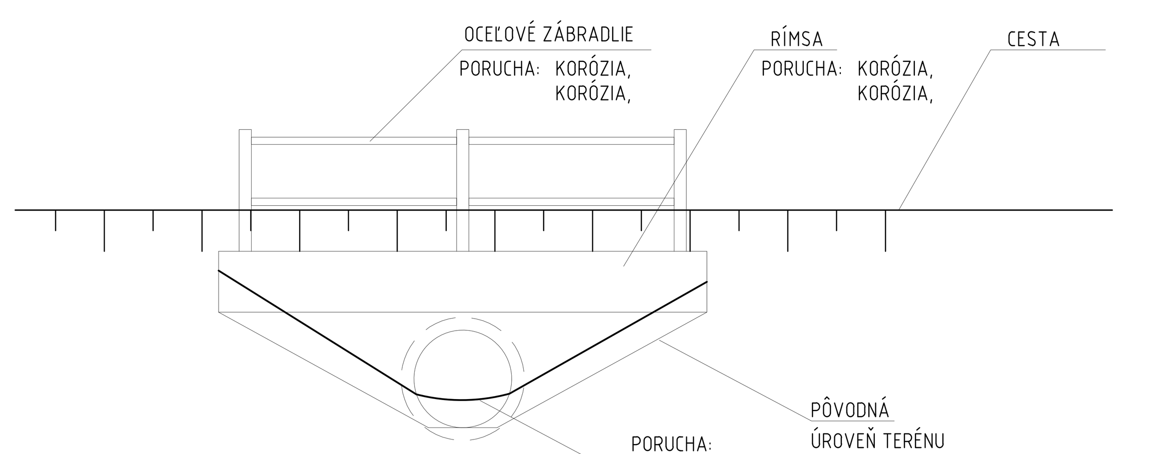

TABUĽKA VYSKYTUJÚCICH SA PORÚCH A OPATRENÍ

TYP	PORUCHA	NÁVRH OPATRENIA
RÍMSA	POŠKODENIE	NOVÁ RÍMSA
ČELO PRIEPUSTU	ZANESENIE NÁNOSMI ZEME	MECHANICKÉ ODSTRÁNENIE NÁNOSOV, ODLÁŽDENIE
	ZARASTENIE	ODSTRÁNENIE BUJNEJ VEGETÁCIE, ODLÁŽDENIE
	DEGRADOVANÝ POVRCH	REPROFILÁCIA POVRCHOV
	POŠKODENIE, DEFORMÁCIA	NOVÉ ČELO
TELESO PRIEPUSTU	ZANESENIE NÁNOSMI ZEME	MECHANICKÉ ODSTRÁNENIE NÁNOSOV
	VÝRAZNÉ POŠKODENIE	NAHRADENIE NOVÝM

POZN.
1. NÁVRH OPATRENÍ BOL ROBENÝ NA ZÁKLADE VIZUÁLNEJ OBHLIADKY, AK SA PRI REALIZÁCII OPATRENÍ OBJAVIA NOVÉ SKUTOČNOSTI JE POTREBNÉ TO OZNÁMIŤ ZODPOVENÉMU PROJEKTANTOVI A NAVRHNÚŤ NOVÉ RIEŠENIE
2. V PRÍPADE VÝRAZNÉHO POŠKODENIA SA EXISTUJÚCI PRIEPUST NAHRADÍ NOVÝM

TABUĽKA VYSKYTUJÚCICH SA PORÚCH A OPATRENÍ

TYP	PORUCHA	NÁVRH OPATRENIA
ZÁBRADLIE	KORÓZIA POŠKODENIE, DEFORMÁCIA	NOVÉ ZÁBRADLIE
RÍMSA	POŠKODENIE	NOVÁ RÍMSA
ČELO PRIEPUSTU	ZANESENIE NÁNOSMI ZEME	MECHANICKÉ ODSTRÁNENIE NÁNOSOV, ODLÁŽDENIE
	ZARASTENIE	ODSTRÁNENIE BUJNEJ VEGETÁCIE, ODLÁŽDENIE
	DEGRADOVANÝ POVRCH	REPROFILÁCIA POVRCHOV
	VÝRAZNE POŠKODENIE (ZLOM)	NOVÉ ČELO
KALOVÁ JAMA	ZANESENIE NÁNOSMI ZEME	MECHANICKÉ ODSTRÁNENIE NÁNOSOV, ODLÁŽDENIE
	ZARASTENIE	ODSTRÁNENIE BUJNEJ VEGETÁCIE, ODLÁŽDENIE
	DEGRADOVANÝ POVRCH	REPROFILÁCIA POVRCHOV
	POŠKODENIE, DEFORMÁCIA	NOVÁ KALOVÁ JAMA (AJ S ČELOM)
TELESO PRIEPUSTU	ZANESENIE NÁNOSMI ZEME	MECHANICKÉ ODSTRÁNENIE NÁNOSOV
	VÝRAZNÉ POŠKODENIE	NAHRADENIE NOVÝM

POZN.
1. NÁVRH OPATRENÍ BOL ROBENÝ NA ZÁKLADE VIZUÁLNEJ OBHLIADKY, AK SA PRI REALIZÁCII OPATRENÍ OBJAVIA NOVÉ SKUTOČNOSTI JE POTREBNÉ TO OZNÁMIŤ ZODPOVENÉMU PROJEKTANTOVI A NAVRHNÚŤ NOVÉ RIEŠENIE
2. V PRÍPADE VÝRAZNÉHO POŠKODENIA SA EXISTUJÚCI PRIEPUST NAHRADÍ NOVÝM

SCHÉMA PRIEPUSTU NA ZJAZDE
SITUÁCIA
M 1:100

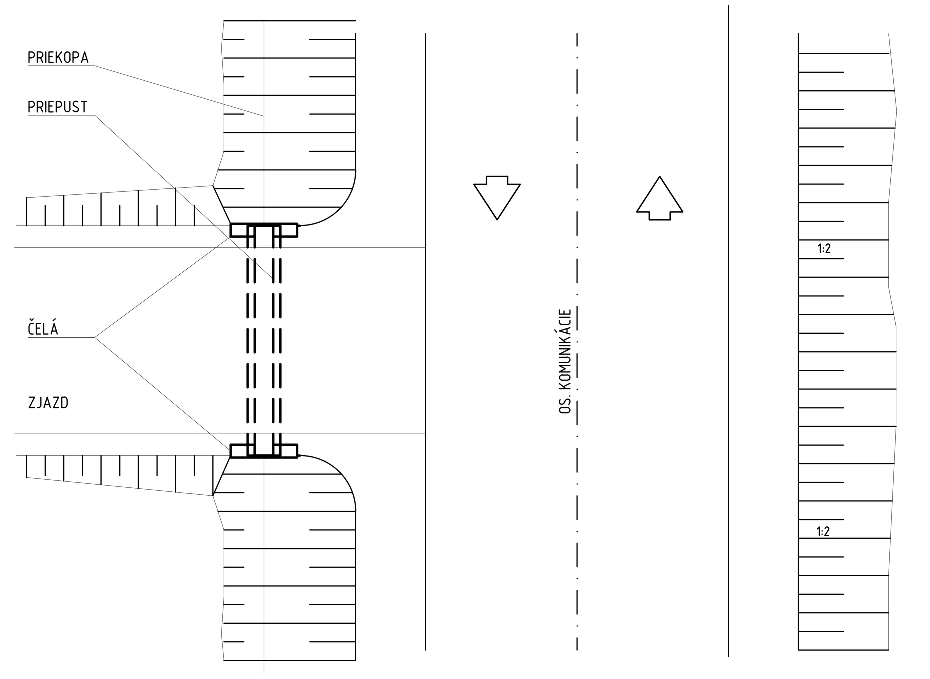

POHĽAD NA VTOK/VÝTOK
M 1:100

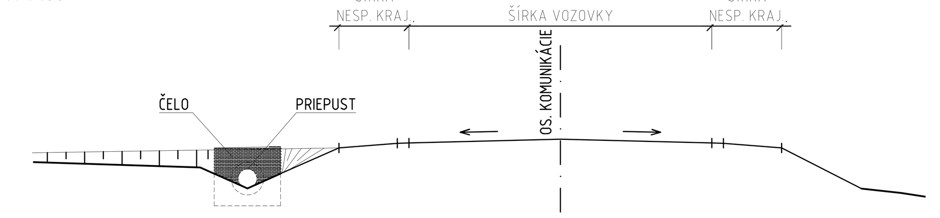

MONOLITICKÉ RÍMSY
REZ
M 1:10

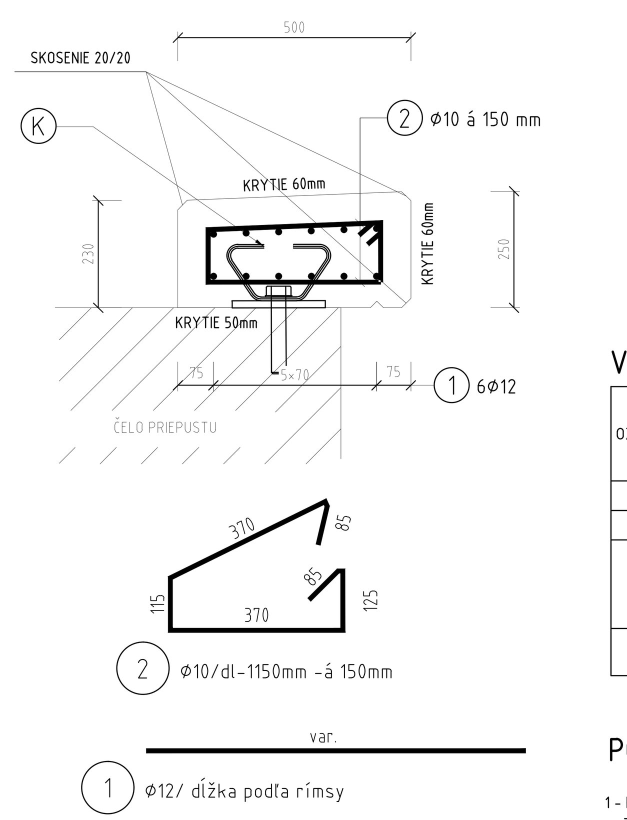

KOTVENIE-RÍMSY

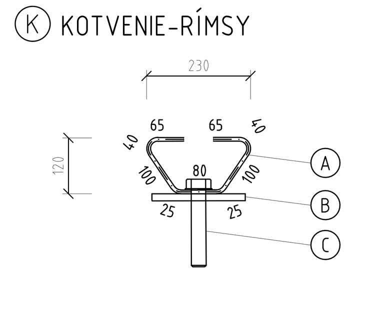

(A) (Rozmery uvedené v strednici prvku) 80x10-540; Dovolené namáhanie v ťahu-67,5kN (135kN); Dovolené namáhanie v šmyku-24kN (48kN)
(B) Podložka Ø40, hrúbky 8mm s otvorom Ø28mm osadená na tmel asfaltový modifikovaný nanášaný za studena
(C) Kotva M24 dĺ.160mm

VÝKAZ VÝSTUŽE NA 1 m` RÍMSY

OZN.	Ø [mm]	DĹŽKA 1 KS [m]	KS	DĹŽKA PODĽA Ø V [m] Ø10	Ø12	
1	12	1	12		12	
2	10	1.15	7	8.05		
SPOLU			m	8.05	12	
			kg/m	0.617	0.888	
			kg	4.97	10.66	
HMOTNOSŤ SPOLU				15,6		

POZNÁMKY
1 - RÍMSY BUDÚ K NOSNEJ KONŠTRUKCII PRICHYTENÉ POMOCOU LEPENÝCH KOTIEV M24 Z MATERIÁLU ASPOŇ 6.8 DĹŽKY 200mm. KOTVY BUDÚ LEPENÉ DO OTVOROV DĹŽKY MIN. 170mm.
2 - KOTVA RÍMSY BUDE CHRÁNENÁ ŽIAROVÝM ZINKOVANÍM (STN EN ISO 1461) A 1x EPOXIDOVÝM NÁTEROM (80 m)
3 - KOTVY RÍMS ROZMIESTNIŤ po 0,5 m , OD OKRAJOV min 0,25m JE POTREBNÉ DODRŽAŤ VŠETKY POŽIADAVKY A ZÁSADY KOTVENIA
4 - SKOSENIE HRÁN RÍMS ZHOTOVIŤ VLOŽENÍM TROJUHOLNÍKOVÝCH LÁT DO DEBNENIA

DETAIL
VYZNAČENIE ROKU VÝSTAVBY
DETAIL A
M 1:10

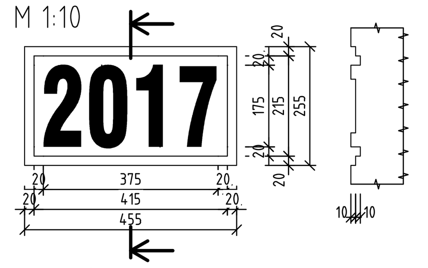

POZNÁMKY
ROK VÝSTAVBY SA NA POHĽADOVEJ PLOCHE RÍMSY VYTVORÍ VLOŽENÍM ŠTRUKTÚROVANEJ MATRICE Z POLYURETÁNU (PU) DO DEBNENIA.

BETÓN RÍMSY:	C 35/45 XC4,XD3,XF4(SK) - Cl 0,4 - Dmax 16 - S4
OCEĽ:	B 500B

ROŠT NA PREKRYTIE KALOVEJ JAMY
POHĽAD ZHORA
M 1:25

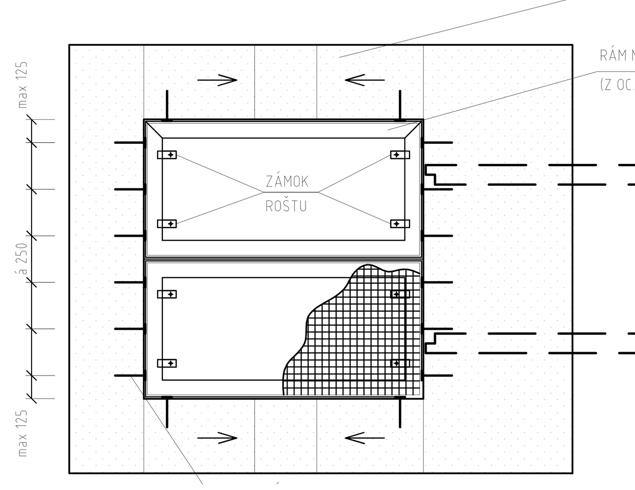

DETAIL ULOŽENIA ROŠTU
M 1:10

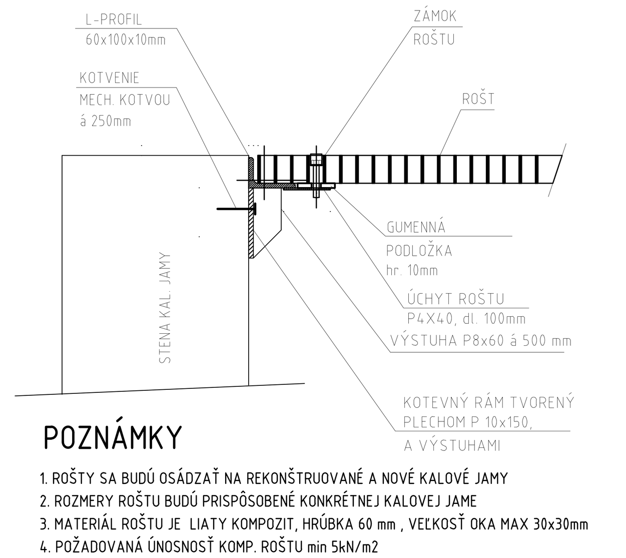

VÝKAZ MATERIÁLU

POPIS	HMOTNOSŤ
KOMPOZITNÝ ROŠT	50 kg/m2
OC. RÁM	12 kg/m
KOTEVNÁ KONŠTRUKCIA	15 kg/m

PLOCHA PKO 0,5 m2/m`

POZNÁMKY
1. ROŠTY SA BUDÚ OSÁDZAŤ NA REKONŠTRUOVANÉ A NOVÉ KALOVÉ JAMY
2. ROZMERY ROŠTU BUDÚ PRISPÔSOBENÉ KONKRÉTNEJ KALOVEJ JAME
3. MATERIÁL ROŠTU JE LIATY KOMPOZIT, HRÚBKA 60 mm , VEĽKOSŤ OKA MAX 30x30mm
4. POŽADOVANÁ ÚNOSNOSŤ KOMP. ROŠTU min 5kN/m2

ODLÁŽDENIE
POHĽAD NA VYÚSTENIE
M 1:50

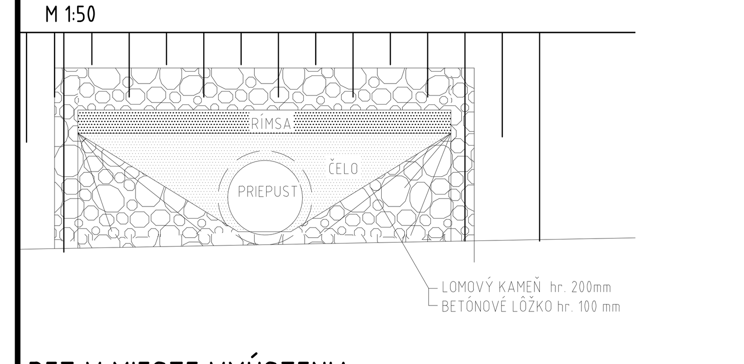

REZ V MIESTE VYÚSTENIA
M 1:50

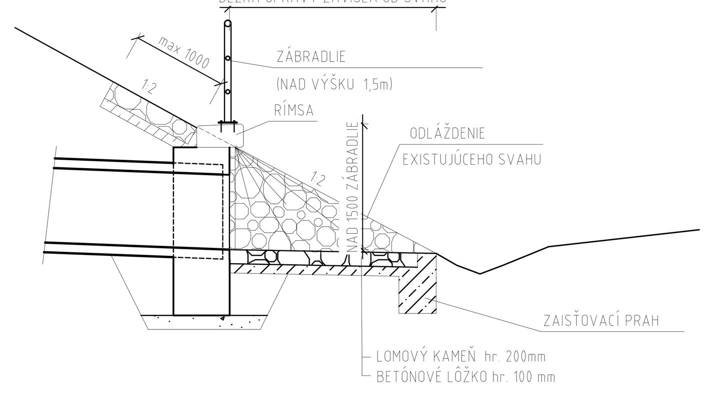

DETAIL
ODLÁŽDENIE SVAHU
M 1:10

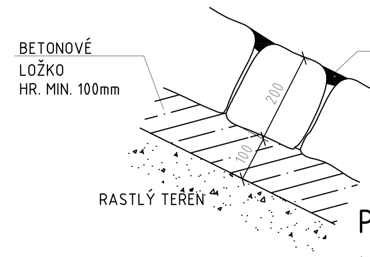

POZNÁMKY
1. VYŠPÁROVANIE SPEVNENIA BUDE CEMENTOVOU MALTOU SO ŠÍRKOU ŠPÁRY MAX. 30 mm
2. POUŽITÝ KAMEŇ MUSÍ BYŤ TRVANLIVÝ, ODOLNÝ PROTI OBRUSU A MRAZU

PÔDORYS V MIESTE VYÚSTENIA
M 1:50

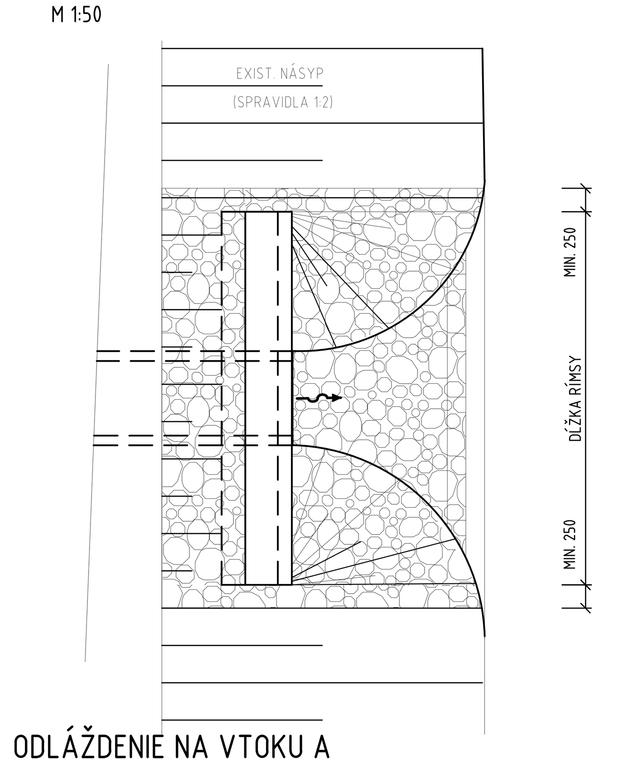

ODLÁŽDENIE NA VTOKU A VÝTOKU KOLMÝCH PRIEPUSTOV
M 1:100

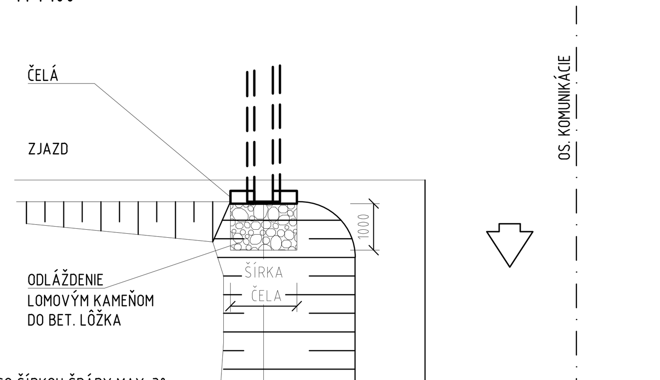

ODLÁŽDENIE DNA KALOVEJ JAMY
M 1:50

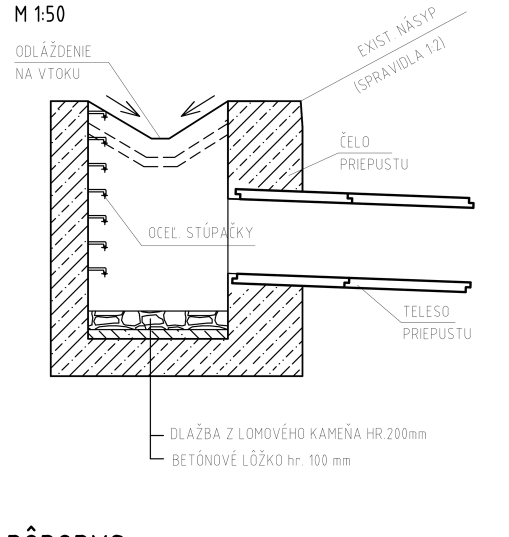

PÔDORYS
M 1:50

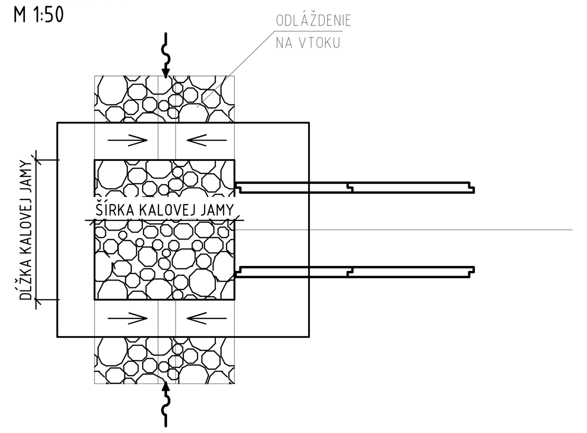

VÝKAZ MATERIÁLU NA 1 m2 ODLÁŽDENIA

POPIS	OBJEM [m3]
LOMOVÝ KAMEŇ hr. 200 mm	-
BET. LÔŽKO hr. 100 mm	0,1
CEM. MALTA	0,02

ZÁBRADLIE
POHĽAD
M 1:50

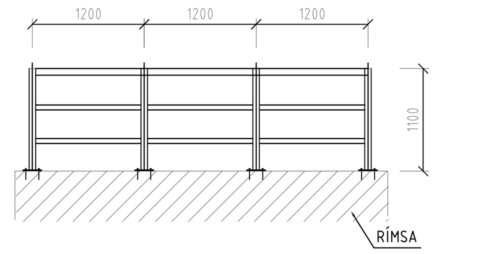

REZ NOVÝM ZÁBRADLÍM
M 1:25

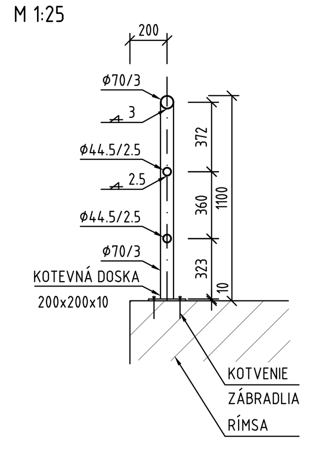

VÝKAZ ZÁBRADLIA NA 1m`

POPIS	POČET [ks/m]	DĹŽKA [m]	HMOT. [kg/m]	PLOCHA [m2]
MADLO - OCEĽOVÉ RÚRY 70x3	1	1	4,957	0,22
STĹPIKY - OCEĽOVÉ RÚRY 70x3	0,83	1,10	4,525	0,24
PRIEČNIKY - OCEĽOVÉ RÚRY 44.5x2.5	2	1	5,178	0,14
KOTEVNÁ DOSKA 200x200x10 mm	0,83	-	3,140	0,04
SPOLU [kg/m`]			17,8	0,64

VÝKAZ KOTIEV

LEPENÉ KOTVY pr. 12mm
4ks / 1stĺpik

POVRCHOVÁ ÚPRAVA ZÁBRADLIA:
1. STUPEŇ KORÓZNEJ AGRESIVITY ATMOSFÉRY C5-I
2. PRE ZÁBRADLIE PLATÍ KOMBINOVANÝ SYSTÉM "ZN PONOROM + ONS 02":
   - 1x Zinkovanie ponorom - Zn hr. 60 μm
   - 1x Základný náter-EP hr. 80 μm
   - 1x Medzivrstva-EP hr. 60 μm
   - 1x Vrchný náter PUR hr. 60 μm

POZNÁMKY
1. ZÁBRADLIE BUDE REALIZOVANÉ NAD VŠETKÝCH ČELÁCH KDE JE VÝŠKA NAD 1,5 M (V ZMYSLE NORMY STN 73 6101 A STN 73 6201)
2. KOTVENIE ZÁBRADLIA SA BUDE REALIZOVAŤ LEPENÝMI KOTVAMI

NOVÉ ČELO PRIEPUSTU
REZ V MIESTE NOVÉHO ČELA
M 1:50

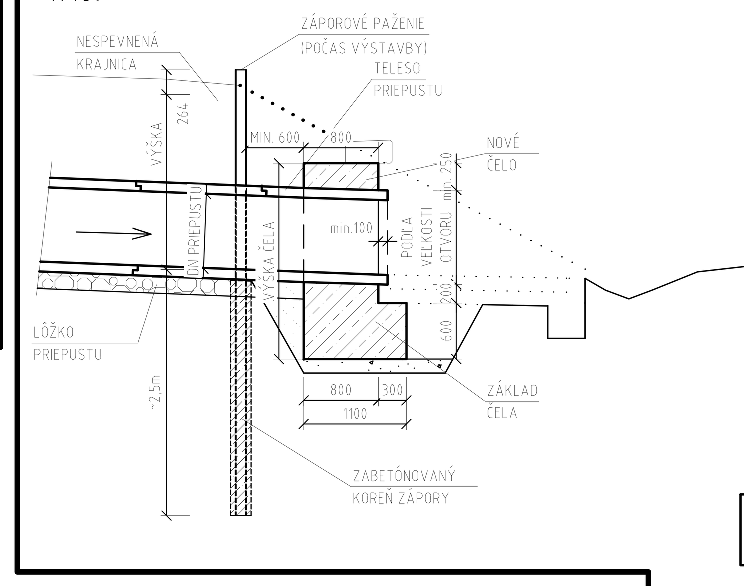

POZNÁMKY
1. PRI ODBÚRANÍ PÔVODNÝCH ČIEL JE POTREBNÉ DBAŤ ABY NEDOŠLO K POŠKODENIU PRIEPUSTU
2. PRI REALIZOVANÍ ČELA JE POTREBNÉ ZABEZPEČIŤ CESTNÝ NÁSYP
3. NOVÉ ČELO MUSÍ BYŤ OSADENÉ TAK ABY EXISTUJÚCA RÚRA PRETRČALA ZA MIN 100mm
4. ČELÁ SÚ Z PROSTÉHO BETÓNU, PRE ZAMEDZENIE VZNIKU ZMRAŠŤOVACÍCH TRHLÍN SA K POVRCHOM VLOŽIA KARISIETE #6 150/150, KRYTIE 50MM
5. VŠETKY BETÓNOVÉ PLOCHY V STYKU SO ZEMINOU BUDÚ OPATRENÉ 1x-PENETRAČNÝM A 2x-ASFALTOVÝM NÁTEROM ZA STUDENA

BETÓN ČELA	C 25/30 XC2,XA1 (SK) - Cl 0,4 - Dmax 32 - S3

POHĽAD NA NOVÉ ČELO
M 1:50

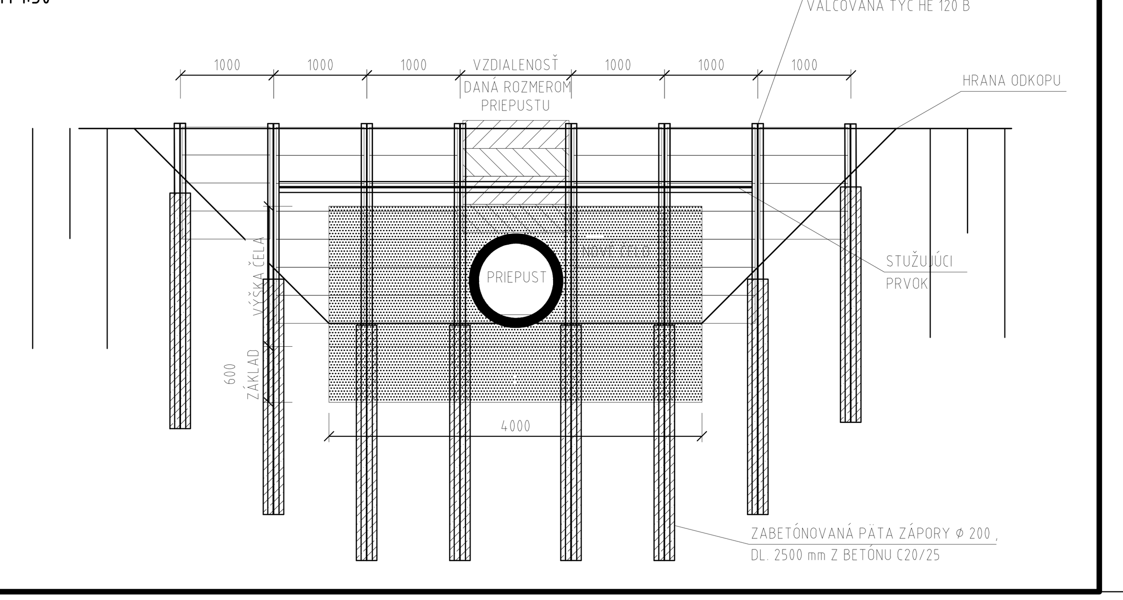

DETAIL
SPÔSOB OPRAVY POVRCHU BETÓNOVÝCH PLÔCH

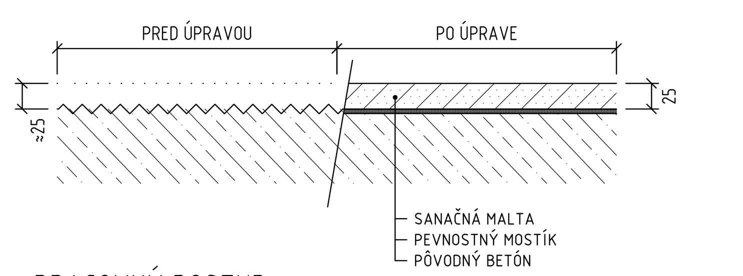

PRACOVNÝ POSTUP:
1. ODSTRÁNENIE ZEMINY SPRED UPRAVOVANÉHO PRVKU cca. 0,2m
2. OTRYSKANIE DEGRADOVANÉHO BETÓNU
3. OČISTENIE POVRCHU OTRYSKANÉHO BETÓNU
4. APLIKÁCIA KRYŠTALICKÉHO IZOLAČNÉHO NÁTERU/ NÁSTREKU, NA REALKALIZÁCIU KARBONATIZOVANÉHO BETÓNU A AKO OCHRANU PROTI PÔSOBENIU CHLORIDOV NA BÁZE CEMENTOVEJ KRYŠTALIZÁCIE
5. NANESENIE PEVNOSTNÉHO MOSTÍKA
6. APLIKÁCIA SANAČNÉHO SYSTÉMU (SANAČNÁ MALTA R4) - JEDNOVRSTVOVÝ SYSTÉM PRE POŠKODENIE DO 10 mm - JEDNOVRSTVOVÝ SYSTÉM PRE POŠKODENIE DO 30 mm - DVOJVRSTVOVÝ SYSTÉM PRE POŠKODENIE DO 50 mm
7. NANESENIE OCHRANNÉHO A ZJEDNOCUJÚCEHO NÁTERU.
8. SPÄTNÉ ZASYPANIE

POZNÁMKY:
- PREDPOKLADANÁ HĹBKA DEGRADOVANÉHO BETÓNU cca. 0,02m
- POUŽIŤ SANAČNÚ MALTU VHODNÚ PRE HRÚBKU ÚPRAVY 25mm (R4)
- PRI REPROFILÁCII STIEN KALOVÝCH JÁM JE POTREBNÉ OSADIŤ OCEĽOVÉ STUPAČKY PRE REVÍZIU
- VŠETKY BETÓNOVÉ PLOCHY V STYKU SO ZEMINOU BUDÚ OPATRENÉ 1x-PENETRAČNÝM A 2x-ASFALTOVÝM NÁTEROM ZA STUDENA

DETAIL
SPÔSOB OPRAVY POVRCHU OPORY V MIESTE ODKRYTEJ VÝSTUŽE

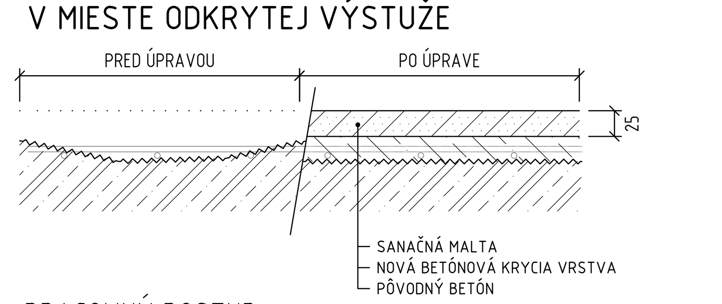

PRACOVNÝ POSTUP:
1. ODSTRÁNENIE ZEMINY SPRED UPRAVOVANÉHO PRVKU cca. 0,2m
2. OTRYSKANIE DEGRADOVANÉHO BETÓNU
3. OČISTENIE POVRCHU OTRYSKANÉHO BETÓNU
4. APLIKÁCIA KRYŠTALICKÉHO IZOLAČNÉHO NÁTERU/ NÁSTREKU, NA REALKALIZÁCIU KARBONATIZOVANÉHO BETÓNU A AKO OCHRANU PROTI PÔSOBENIU CHLORIDOV NA BÁZE CEMENTOVEJ KRYŠTALIZÁCIE
5. REPROFILÁCIA KRYCEJ VRSTVY
6. APLIKÁCIA SANAČNÉHO SYSTÉMU (SANAČNÁ MALTA R4) - JEDNOVRSTVOVÝ SYSTÉM PRE POŠKODENIE DO 10 mm - JEDNOVRSTVOVÝ SYSTÉM PRE POŠKODENIE DO 30 mm - DVOJVRSTVOVÝ SYSTÉM PRE POŠKODENIE DO 50 mm
7. NANESENIE OCHRANNÉHO A ZJEDNOCUJÚCEHO NÁTERU.
8. SPÄTNÉ ZASYPANIE

POZNÁMKY:
- O NUTNOSTI NAHRADENIA VÝSTUŽE ROZHODNE ZODP. PROJEKTANT PO ZHODNOTENÍ POČAS VÝSTAVBY
- POUŽIŤ SANAČNÚ MALTU VHODNÚ PRE HRÚBKU ÚPRAVY 25mm (TR.4)
- VŠETKY BETÓNOVÉ PLOCHY V STYKU SO ZEMINOU BUDÚ OPATRENÉ 1x-PENETRAČNÝM A 2x-ASFALTOVÝM NÁTEROM ZA STUDENA

NOVÁ KALOVA JAMA
REZ V MIESTE NOVÉHO ČELA
M 1:50

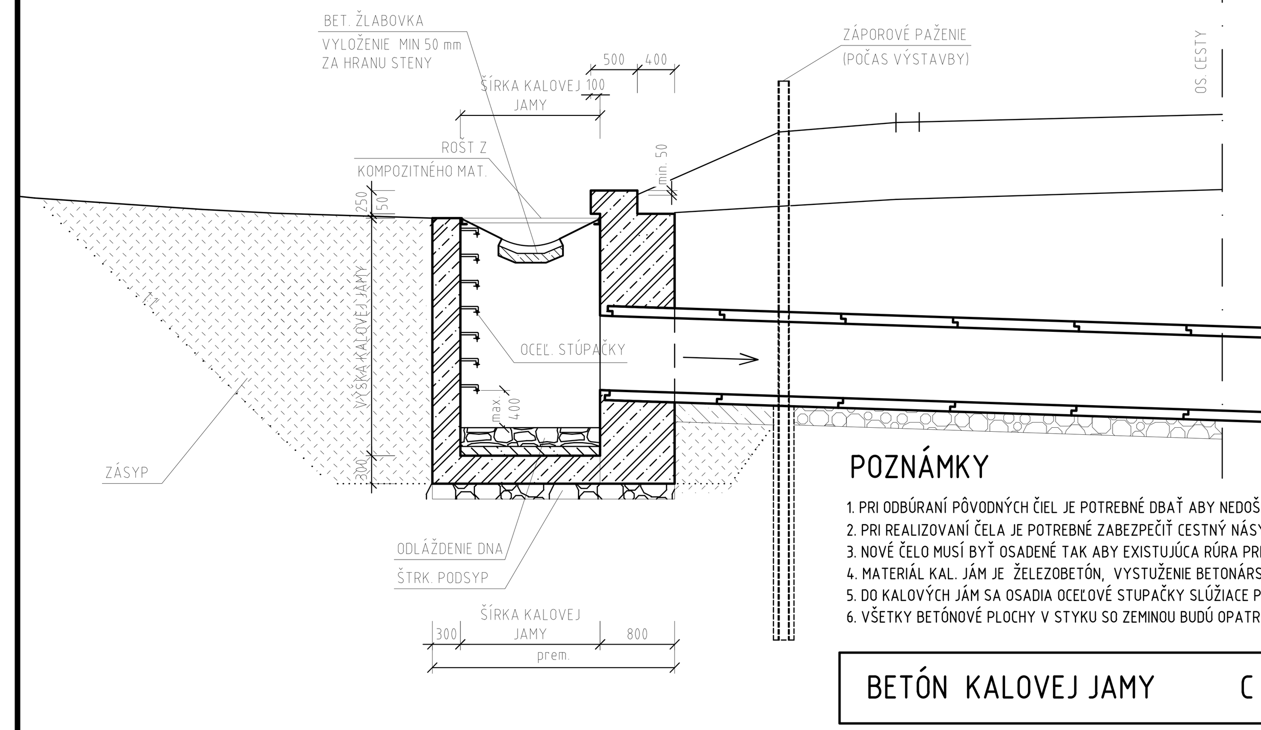

VÝKAZ MATERIÁLU NA STUPAČKY

POPIS	HMOTNOSŤ [kg]
OC. STUPAČKA Ø25 , DĹ. 1,2m	4,6

4ks/ m` VÝŠKY

POZNÁMKY
1. PRI ODBÚRANÍ PÔVODNÝCH ČIEL JE POTREBNÉ DBAŤ ABY NEDOŠLO K POŠKODENIU PRIEPUSTU
2. PRI REALIZOVANÍ ČELA JE POTREBNÉ ZABEZPEČIŤ CESTNÝ NÁSYP
3. NOVÉ ČELO MUSÍ BYŤ OSADENÉ TAK ABY EXISTUJÚCA RÚRA PRETRČALA ZA MIN 100mm
4. MATERIÁL KAL. JÁM JE ŽELEZOBETÓN, VYSTUŽENIE BETONÁRSKOU VÝSTUŽOU Ø12 á 150 mm V OBOCH SMEROCH
5. DO KALOVÝCH JÁM SA OSADIA OCEĽOVÉ STUPAČKY SLÚŽIACE PRE REVÍZIU (JE POTREBNÉ ICH OSADIŤ AJ DO EXISTUJÚCICH KAL. JÁM)
6. VŠETKY BETÓNOVÉ PLOCHY V STYKU SO ZEMINOU BUDÚ OPATRENÉ 1x-PENETRAČNÝM A 2x-ASFALTOVÝM NÁTEROM ZA STUDENA

BETÓN KALOVEJ JAMY	C 25/30 XC2,XA1 (SK) - Cl 0,4 - Dmax 32 - S3

104-00 D

VYPRACOVAL: ING. MARTIN ČÍŽ	HL. INŽ. PROJEKTU: Ing. ĽUBOSLAV NAGY	ZHOTOVITEĽ: AMBERG ENGINEERING, Somolického 1/B, 811 06 Bratislava I., Telefón: +421 2 59 308 261, Fax: +421 2 59 308 260, E-mail: info@amberg.sk	
ZOD. PROJEKTANT: Ing. ĽUBOSLAV NAGY	TECH. KONTROLA: ING. ADAM GRMAN		
OBJEDNÁVATEĽ: Trenčiansky samosprávny kraj, K dolnej stanici 7282/20A, 911 01 Trenčín			
KRAJ: TRENČIANSKÝ KRAJ	OKRES: MYJAVA, NOVÉ MESTO NAD VÁHOM		
STAVBA: PROJEKT REKONŠTRUKCIA CESTY č. II/581 NOVÉ MESTO NAD VÁHOM - MYJAVA		ČÍSLO ZÁKAZKY:	AP-2016/175/01
		STUPEŇ:	DSP
		DÁTUM:	10/2016
STAVEBNÝ OBJEKT: REKONŠTRUKCIA CESTY II/581, KM 7,235 - 7,750		FORMÁT:	16xA4
		MIERKA:	1:100,50,25,10
PRÍLOHA: PRIEPUSTY		ČÍSLO PRÍLOHY: 5.2	SÚPRAVA: