Výstuž dosky D3.01 - hr. 200mm

M 1:25

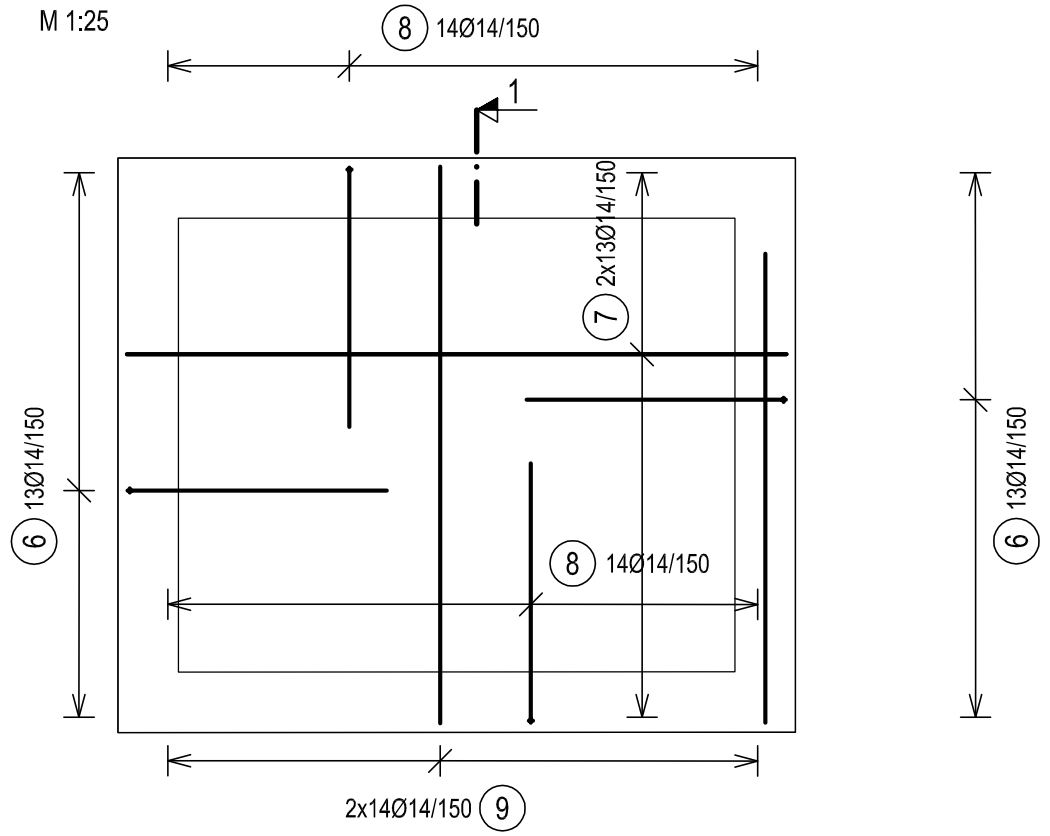

REZ 1

M 1:25

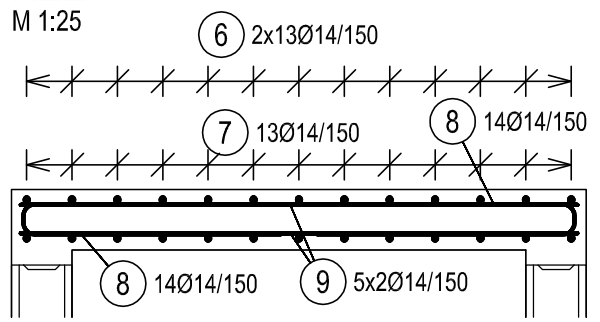

Výstuž dosky Zd.01 - hr. 280mm

M 1:25

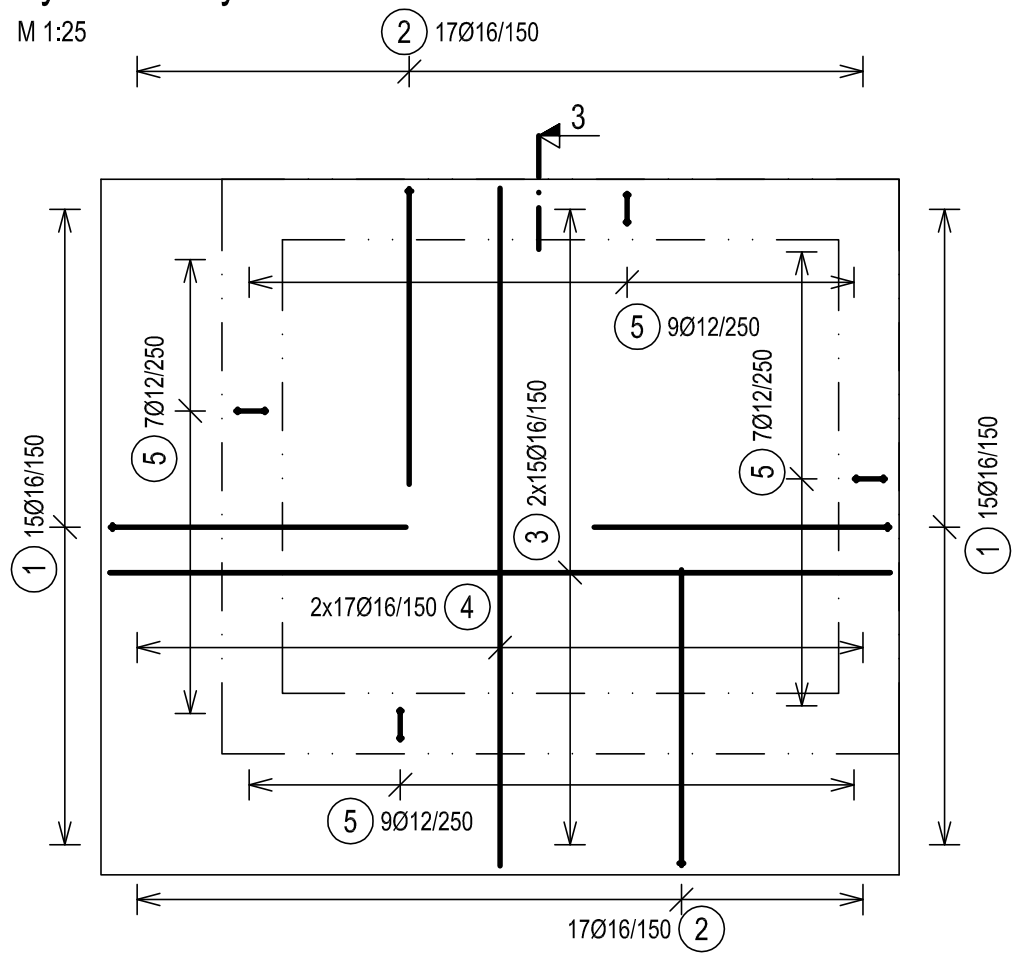

REZ 3

M 1:25

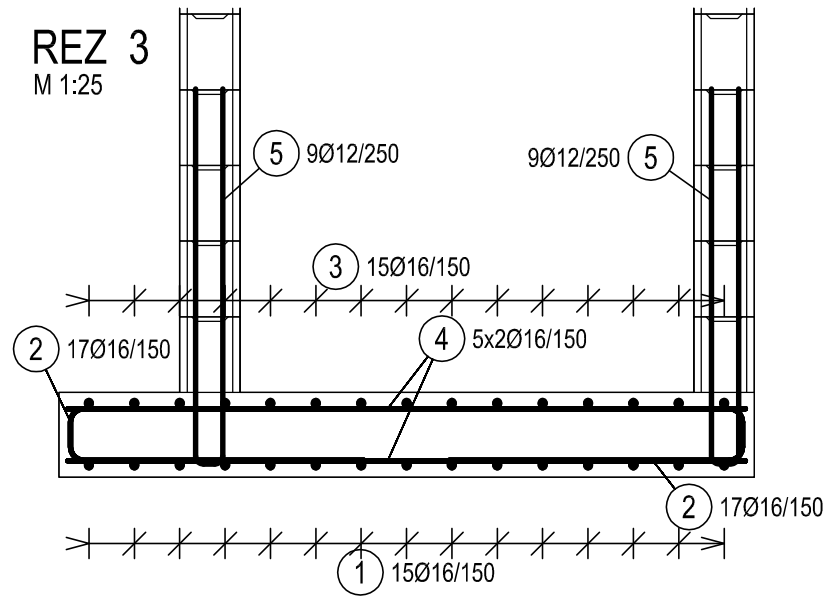

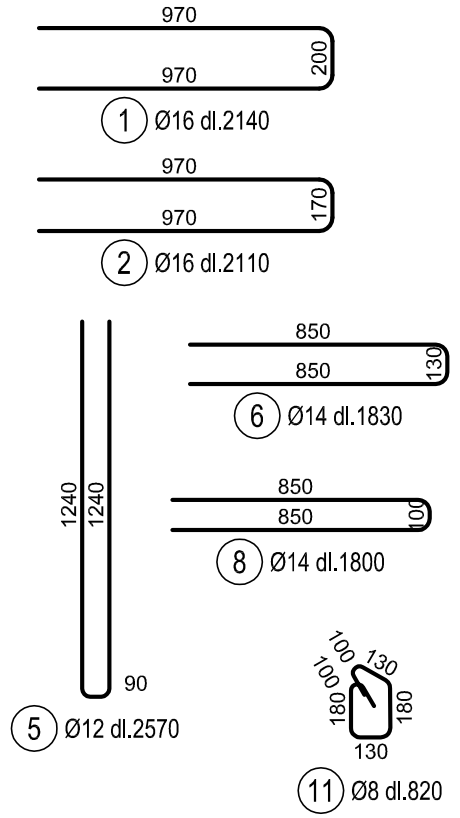

TABULKA VÝZTUŽE - DOLNÁ

Č. pol.	D [mm]	Délka [m]	Počet ks.	Délka B500B 8	10	12	14	16
1	16	2.140	30					64.200
2	16	2.110	34					71.740
3	16	2.580	30					77.400
4	16	2.240	34					76.160
5	12	2.570	32			82.240		
6	14	1.830	26				47.580	
7	14	2.180	26				56.680	
8	14	1.800	28				50.400	
9	14	1.840	28				51.520	
10	12	1.550	6			9.300		
11	8	0.820	33	27.060				
12	10	2.180	148		322.640			
13	10	1.000	968		968.000			
14	10	1.300	148		192.400			
15	10	1.840	86		158.240			
16	10	1.530	21		32.130			
17	16	1.550	9					13.950
Celková délka				27.060	1673.410	91.540	206.180	303.450
Specifická hmotnost				0.395	0.617	0.888	1.208	1.578
Hmotnost [kg]				10.689	1032.494	81.288	249.065	478.844
Hmotnost celkem				1852.380				

VŠETKY NEVYKRESLENÉ PRÚTY SÚ ROVNÉ

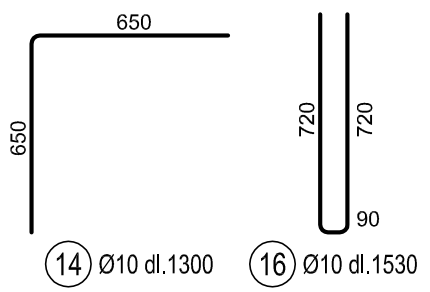

Výstuž prievlaku P1.01 - 3x

M 1:25

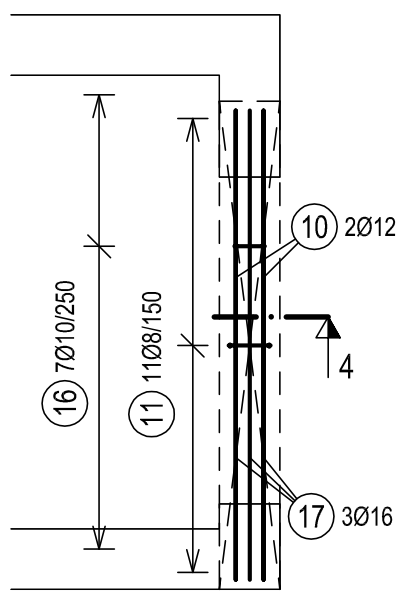

Schéma vystuženie DT tvárnic

M 1:25

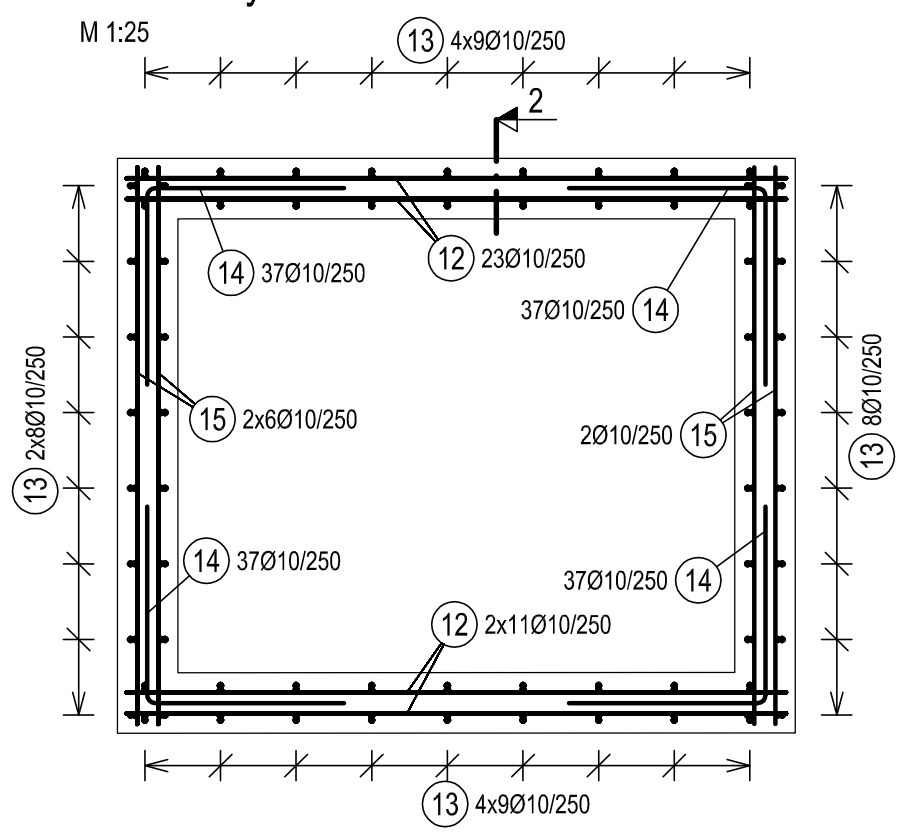

REZ 2

M 1:25

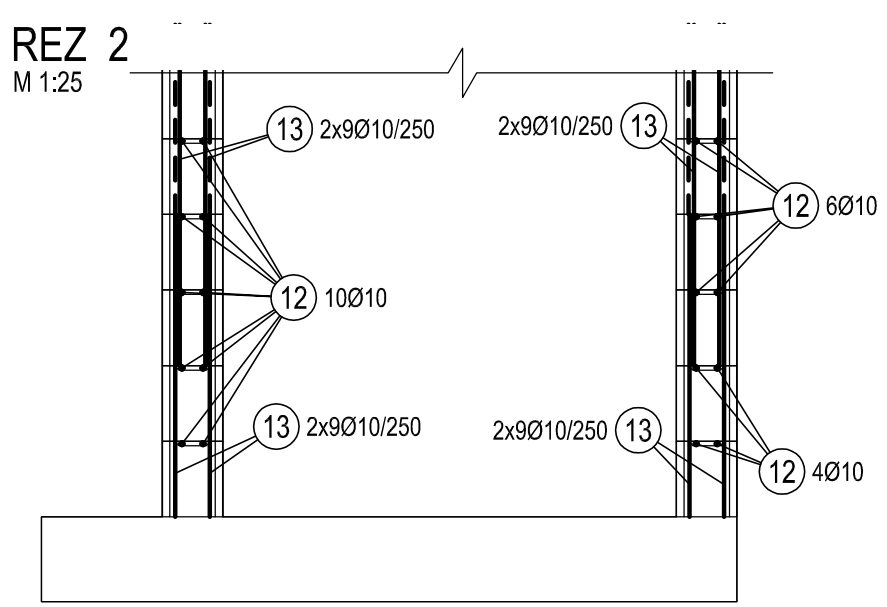

REZ 4

M 1:25

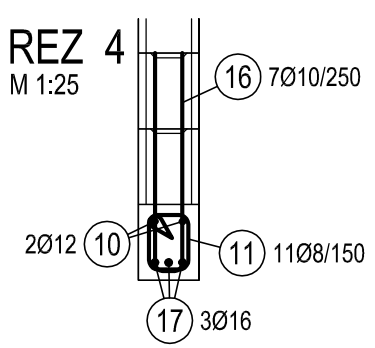

POZNÁMKA:

-VÝSTUŽ JE KÓTOVANÁ NA OS PRÚTA
-KRYTIE UVAŽOVANÉ K POVRCHU PRÚTA RESP. STRMEŇA
KRYTIE VÝSTUŽE - 25mm

MATERIÁLY:

Výťah:	BETÓN:	EN 206/1 -C25/30 - XC1 (SK) - Cl 0,4 - Dmax 16 - S3
	OCEĽ:	B500B

INVESTOR	Vstúpte n.o., ul. 1. mája 2382/15, 901 01 Malacky	Ing. **František Hladký** s.r.o. Bernolákova 3, 901 01 Malacky **T.: +421 911 864 242, M.: statika.hladky.sro@gmail.com**	
MIESTO STAVBY	parc.č. 2730/1, k.ú. Malacky, okres Malacky		
ZODP. PROJEKTANT	ING. František Hladký		
ARCHITEKTÚRA	Mgr. art. Branislav Škopek, Ing. Zlatica Janečková		
VYPRACOVAL	ING. Zuzana Kubalová	stupeň: Realizačný projekt	číslo: **S15**
PROJEKT	VSTÚPTE n.o. Prístavba a stavebné úpravy	dátum: 6/2019	
		A4	2
OBSAH	**Vystuž výťahu**		