DISPOZÍCIA MOSTNÉHO OBJEKTU - SÚČASNÝ STAV M 1:100

PÔDORYS - REZ MOSTOVKOU M1:100

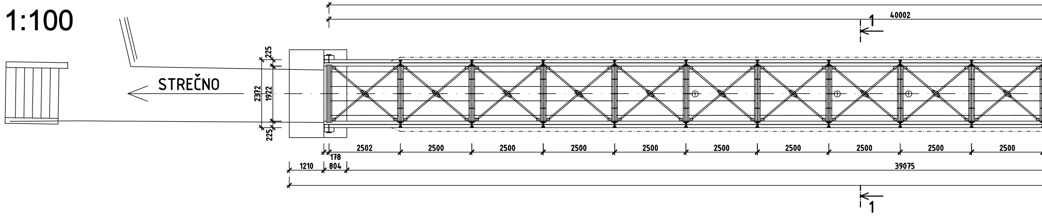
40002
1
STREČNO
225
2372
1922
225
2502
2500
2500
2500
2500
2500
2500
2500
2500
2500
178
1210
804
39075
1

POZDĹŽNY REZ V OSI MOSTA M1:100

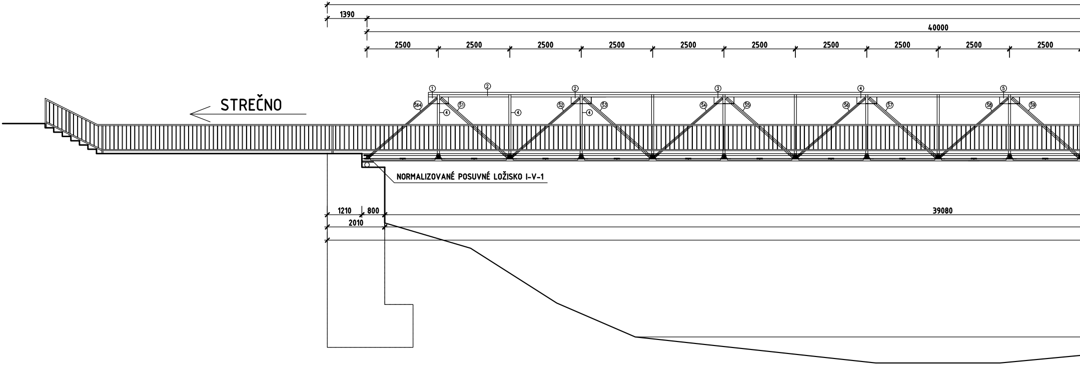
1390
40000
2500
2500
2500
2500
2500
2500
2500
2500
2500
2500
①
②
②
③
④
⑤
S64
S1
S2
S3
S4
S5
S6
S7
S8
S9
④
④
④
STREČNO
NORMALIZOVANÉ POSUVNÉ LOŽISKO I-V-1
1210
800
39080
2010

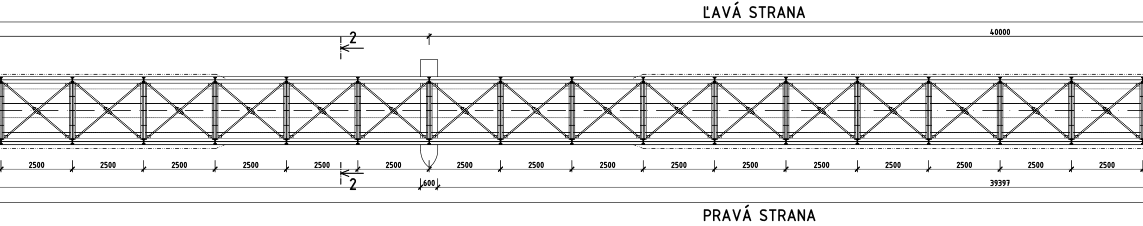
ĽAVÁ STRANA
40000
2
2500
2500
2500
2500
2500
2500
2500
2500
2500
2500
2500
2500
2500
2500
2500
2500
2
600
39397
PRAVÁ STRANA

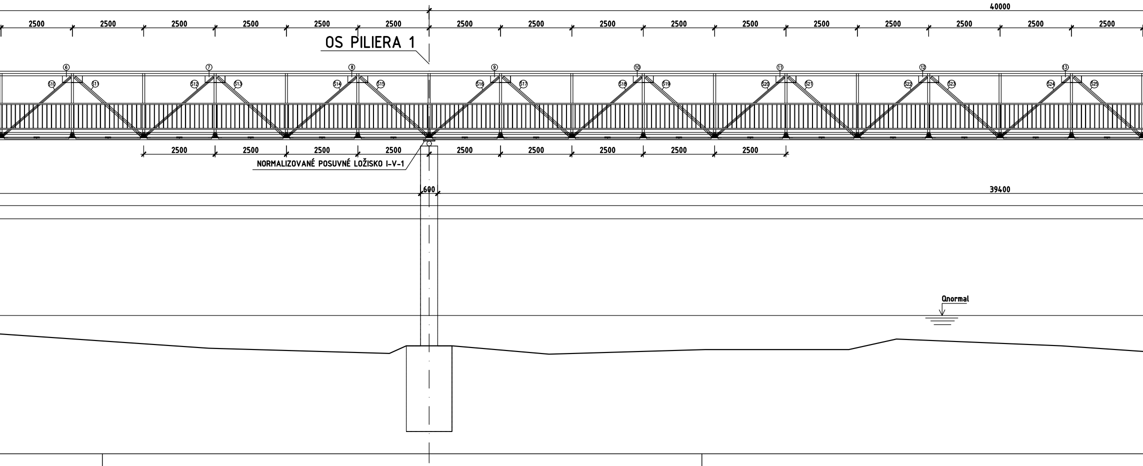
40000
2500
2500
2500
2500
2500
2500
2500
2500
2500
2500
2500
2500
2500
2500
2500
2500
OS PILIERA 1
⑥
⑦
⑧
⑨
⑩
⑪
⑫
⑬
S10
S11
S12
S13
S14
S15
S16
S17
S18
S19
S20
S21
S22
S23
S24
S25
2500
2500
2500
2500
2500
2500
2500
2500
2500
NORMALIZOVANÉ POSUVNÉ LOŽISKO I-V-1
600
39400
Qnormal

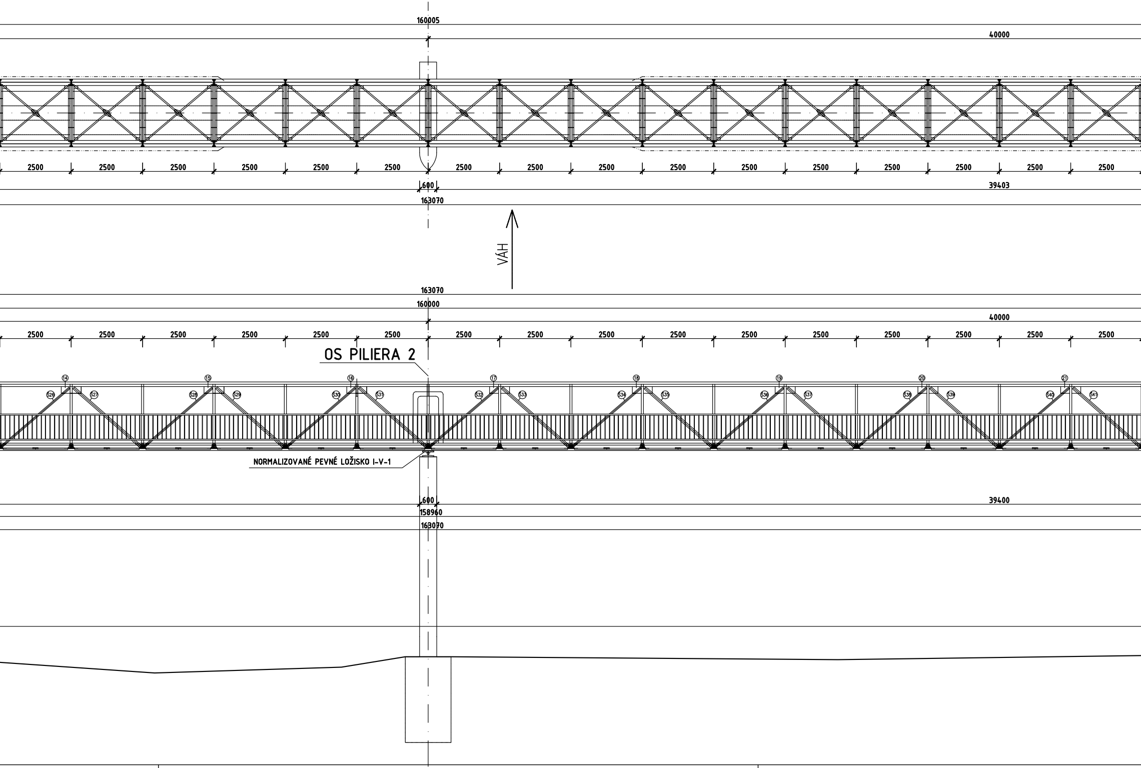
160005
40000
2500
2500
2500
2500
2500
2500
2500
2500
2500
2500
2500
2500
2500
2500
2500
2500
600
39403
163070
VÁH
163070
160000
40000
2500
2500
2500
2500
2500
2500
2500
2500
2500
2500
2500
2500
2500
2500
2500
2500
OS PILIERA 2
14
15
16
17
18
19
20
21
S26
S27
S28
S29
S30
S31
S32
S33
S34
S35
S36
S37
S38
S39
S40
S41
NORMALIZOVANÉ PEVNÉ LOŽISKO I-V-1
600
39400
158960
163070

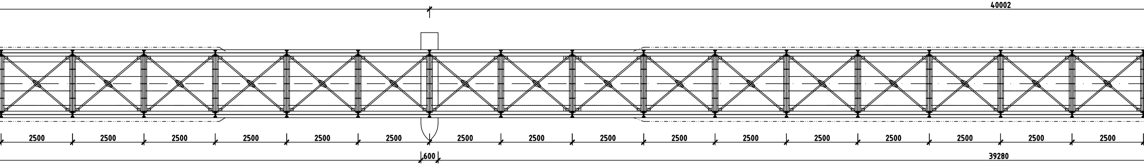
40002
2500
2500
2500
2500
2500
2500
2500
2500
2500
2500
2500
2500
2500
2500
2500
2500
600
39280

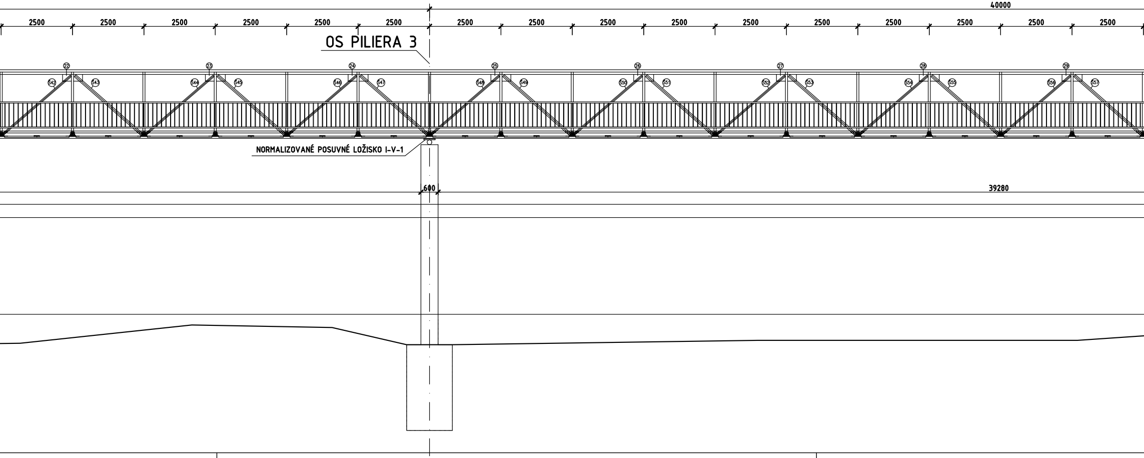
40000
2500
2500
2500
2500
2500
2500
2500
2500
2500
2500
2500
2500
2500
2500
2500
2500
OS PILIERA 3
22
23
24
25
26
27
28
29
S42
S43
S44
S45
S46
S47
S48
S49
S50
S51
S52
S53
S54
S55
S56
S57
NORMALIZOVANÉ POSUVNÉ LOŽISKO I-V-1
600
39280

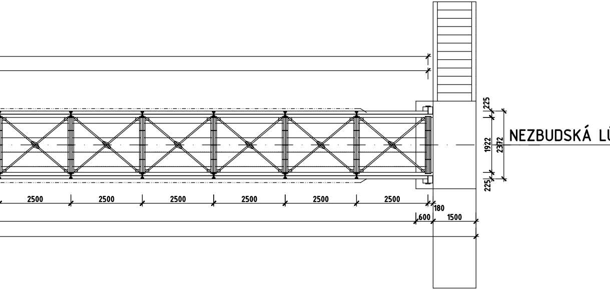
NEZBUDSKÁ LÚČKA
225
1922
2372
225
2500
2500
2500
2500
2500
2500
180
600
1500

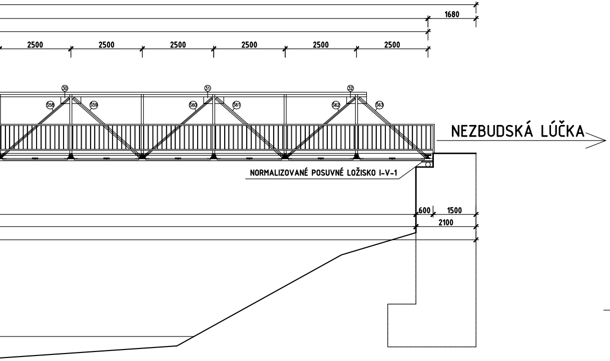
1680
2500
2500
2500
2500
2500
2500
30
31
32
S58
S59
S60
S61
S62
S63
NEZBUDSKÁ LÚČKA
NORMALIZOVANÉ POSUVNÉ LOŽISKO I-V-1
600
1500
2100

PRIEČNY REZ 1-1 - PÔVODNÝ STAV M1:25

V MIESTE S VÝSTUHOU HORNÉHO PÁSU

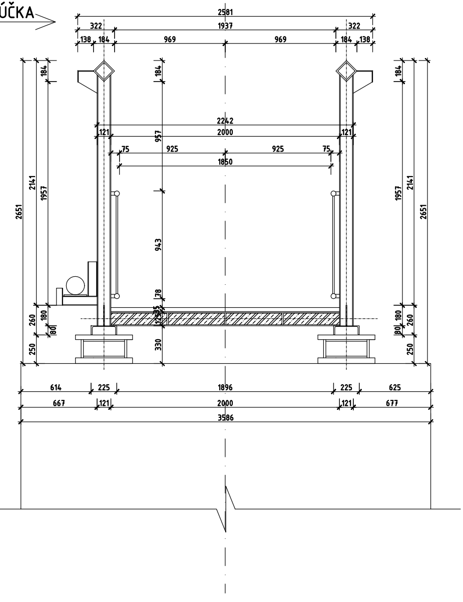
2581
322
1937
322
138
184
969
969
184
138
184
184
184
2242
121
2000
121
957
75
925
925
75
1850
2651
2141
1957
943
78
260
180
80
325
330
250
1957
2141
2651
180
260
80
250
614
225
1896
225
625
667
121
2000
121
677
3586

PRIEČNY REZ 2-2 - PÔVODNÝ STAV M1:25

V MIESTE BEZ VÝSTUHY HORNÉHO PÁSU

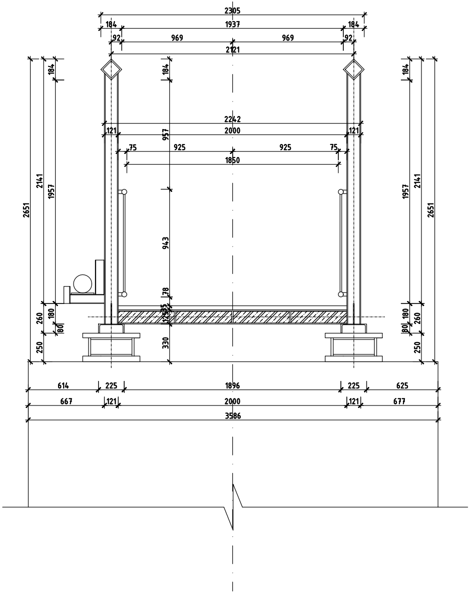
2305
184
1937
184
92
969
969
92
2121
184
184
184
2242
121
2000
121
957
75
925
925
75
1850
2141
1957
1957
2141
2651
2651
943
78
125
35
260
180
80
180
80
260
250
330
250
614
225
1896
225
625
667
121
2000
121
677
3586

POZNÁMKY:

- DOKUMENTÁCIA JE VYPRACOVANÁ V STUPNI PRE STAVEBNÉ POVOLENIE (DSP) V ROZSAHU TENDROVEJ DOKUMENTÁCIE. V PRÍPADE REALIZÁCIE JE POTREBNÉ DOPRACOVAŤ DIELENSKÚ DOKUMENTÁCIU VŠETKÝCH KONŠTRUKCIÍ.
- VŠETKY ROZMERY VYPLÝVAJÚCE Z PD PRED VÝROBOU A ZAČATÍM PRÁC PREMERAŤ NA STAVBE A SKOORDINOVAŤ S POŽIADAVKAMI OSTATNÝCH PROFESIÍ
- ROZDIELY ZISTENÉ NA STAVBE OPROTI PD JE NUTNÉ V TECHNICKOM RIEŠENÍ ODSÚHLASIŤ S PROJEKTANTOM A AUTOROM, EŠTE PRED SAMOTNOU REALIZÁCIOU
- DODRŽIAVAŤ VŠETKY PLATNÉ NORMY
- TECHNOLOGICKÉ POSTUPY PRED APLIKÁCIU JEDNOTLIVÝCH MATERIÁLOV, AKO SÚ NAPRÍKLAD KOTVIACE HMOTY (KOTVIACE PRVKY), ZÁLIEVKOVÉ HMOTY, KONTAKTNÉ MOSTÍKY JE NUTNÉ DODRŽAŤ PODĽA VÝROBCU.
- VÝKAZY VYSTUŽENIA JE POTREBNÉ PRED REALIZÁCIOU SKONTROLOVAŤ A V PRÍPADE NEZROVNALOSTÍ DOPLNIŤ A KONZULTOVAŤ S PROJEKTANTOM
- KOTEVNÁ DĹŽKA VÝSTUŽE MIN 35ø (resp. 50ø - podľa priemeru výstuže)
- POZDĹŽNY PRESAH STYKOVANIA KRÁTKYCH VÝSTUŽÍ JE MIN. 800 MM
- VÝSTUŽE V ROHOCH STYKOVANÝCH PRVKOV JE POTREBNÉ DÔKLADNE PREVIAZAŤ
- STYKOVANIE VÝSTUŽNÝCH SIETÍ JE MINIMÁLNE NA 2 OKÁ SIETE PRI FORMÁTE 150X150(200X200) A NA 3 OKÁ PRI FORMÁTE 100X100MM, STYKY SIETÍ JE POTREBNÉ PRESTRIEDAŤ
- TVAR VÝSTUŽE UPRAVIŤ PODĽA TVARU DEBNENIA - DODRŽAŤ KRYTIE VÝSTUŽE
- ROZSAH DOKUMENTÁCIE JE PODĽA DOHODY S INVESTOROM, ZMENY V TECHNICKOM RIEŠENÍ STAVBY A ÚPRAVU ROZSAHU DOKUMENTÁCIE JE MOŽNÉ VYKONAŤ LEN PO VYPRACOVANÍ NOVEJ OBJEDNÁVKY

UPOZORNENIE :

- TECHNICKÁ SPRÁVA JE NEODDELITELNOU SÚČASŤOU VÝKRESOVEJ DOKUMENTÁCIE.
- NEJASNOSTI V DOKUMENTÁCII, ROZHODUJÚCIM SPÔSOBOM OVPLYVŇUJÚCE ZHOTOVENIE DIELA HLÁSIŤ V ČASOVOM PREDSTIHU AUTOROVI NÁVRHU, PRÍPADNE DOZOROVI STAVBY.
- VŠETKY ZMENY OPROTI PROJEKTU ZO STRANY ZHOTOVITEĽA STAVBY, AKO AJ ZMENU SKUTOČNOSTÍ PREDPOKLADANÝCH V PROJEKTE OPROTI STAVU ZISTENÉMU NA MIESTE JE POTREBNÉ PREJEDNAŤ S AUTOROM NÁVRHU.

Autor projektu :	Ing. BRANISLAV MELIŠ, PhD.
Zodpovedný projektant:	J&D PROJEKT s.r.o. - Ing. JAROSLAV OLLAH
Vypracoval:	Ing. BRANISLAV MELIŠ, PhD., Ing. JAROSLAV OLLAH

Ing. Branislav MELIŠ, PhD.
Sokolská 262, 013 24 Strečno
IČO: 44 566 816, DIČ: 108284425
email:brano.melis@hotmail.com
mobil: +421 904 181 769

Miesto stavby: STREČNO
Okres: ŽILINA
Investor-stavebník: OBEC STREČNO, Sokolská 487, 013 24 STREČNO, IČO: 321648, DIČ: 2020677615

J&D
PROJEKT S.R.O.
Čajakova 6
010 01 ŽILINA
IČO: 47 388 358
DIČ: 2023852710

NÁZOV PROJEKTU: ZVÝŠENÍ PŘÍSTUPNOSTI A BEZPEČNOSTI KE KULTURNÍM PAMÁTKAM V ČESKO - SLOVENSKÉM POHRANIČÍ

OBJEKT(Prevádzkový súbor): SO-01
STAVEBNÉ ÚPRAVY LÁVKY PRE PEŠÍCH PONAD RIEKU VÁH SO ZVÝŠENÍM ZAŤAŽITEĽNOSTI A ÚPRAVOU ŠÍRKOVÝCH PARAMETROV PRE CYKLODOPRAVU

Názov prílohy: DISPOZÍCIA MOSTNEJ KONŠTRUKCIE - PÔVODNÝ STAV

Profesia:	STATIKA
Stupeň projektu:	DRS
Dátum:	12.6.2019
POČET A4:	11 X A4
MIERKA:	ČÍSLO VÝKRESU:
1:100	S-02