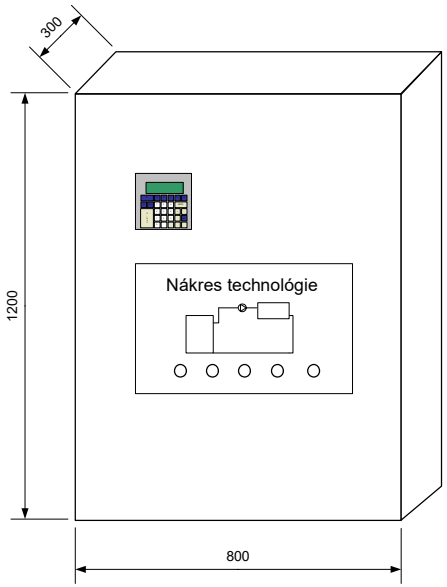

ROZVÁDZAČ RMS1

Rozvádzač MaR+PRS kotolne

Rozmer: 800x1200x300 mm šxvxh

Krytie: IP 43/20

Napäťová sústava: 1/N/PE AC 230 V 50 Hz, TN-S

2 DC 24V PELV

Základná ochrana (ochrana pred priamym dotykom) -

Podľa STN 33 200-4-41 - izolovaním, krytmi

Ochrana pri poruche (ochrana pred nepriamym dotykomo) -

Podľa STN 33 200-4-41 - samočinným odpojením napájania

Trieda ochrany: I
Skratová odolnosť: 10 kA

Prívod: zhora

Vývody: zhora

Dvere: ľavé

Farba: šedá, RAL 7035

Stavba:	Humenné ZB HaZZ, rekonštrukcia vykurovania areálu
Investor:	Ministerstvo vnútra Slovenskej republiky, Pribinova č.2, 812 72 Bratislava
Objekt:	SO 01 - Kotolňa č.1
Obsah:	**Rozvádzač RMS1**
Časť:	MaR+Eli
Číslo:	1334-01
Vypracoval:	M. Ferčák
Zodp. projektant:	J. Piteľ
Dátum:	10/2019
Arch. číslo:	1334/20

PAUFEX	Kreslil	Vypracoval	Kontroloval	Obsah	Dátum	Zmena	Kód	Číslo	Listov: 19
	B. Piteľ	M. Ferčák	J. Piteľ	Rozvádzač RMS1	10/2019		HaHe 01	1334-01	List: 1

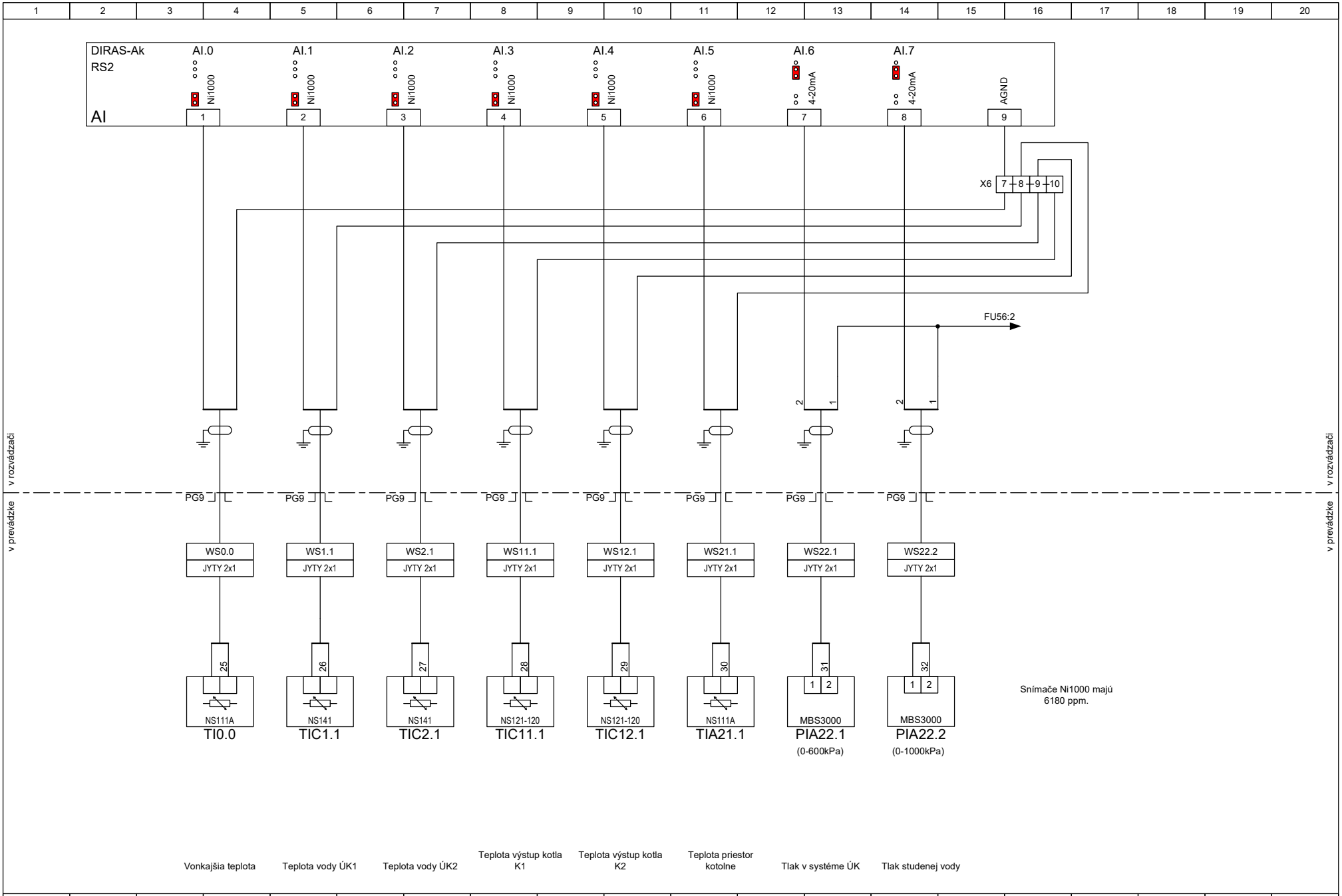

PAUFEX	Kreslil B. Piteľ	Vypracoval M. Ferčák	Kontroloval J. Piteľ	Obsah Rozvádzač RMS1	Dátum 10/2019	Zmena	ANALÓGOVÉ VSTUPY I	Kód HaHe 01	Číslo 1334-01	Listov: 19 List: 2

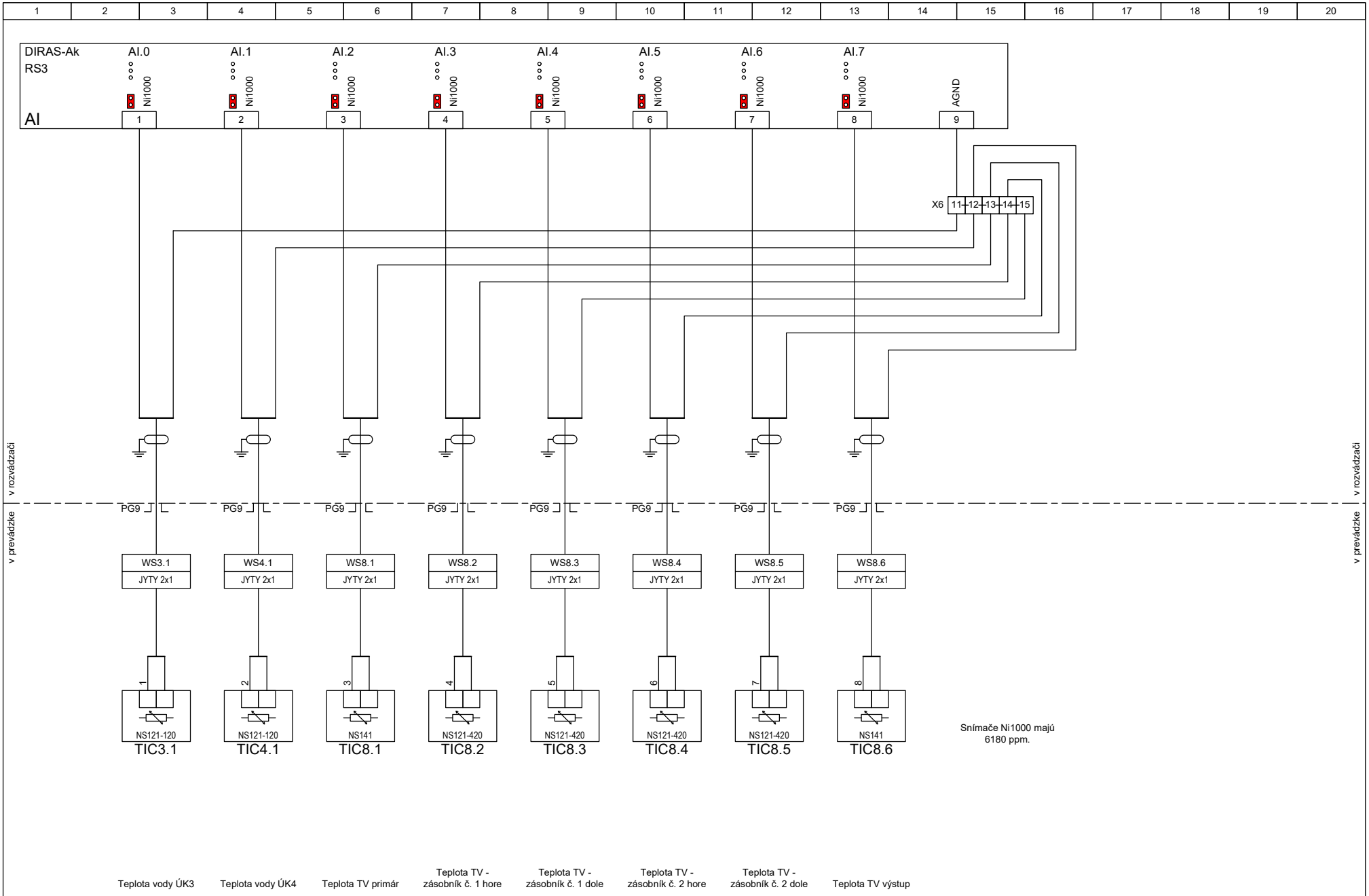

Snímače Ni1000 majú 6180 ppm.

PAUFEX	Kreslil B. Piteľ	Vypracoval M. Ferčák	Kontroloval J. Piteľ	Obsah Rozvádzač RMS1	Dátum 10/2019	Zmena	ANALÓGOVÉ VSTUPY II	Kód HaHe 01 / Číslo 1334-01	Listov: 19 List: 3

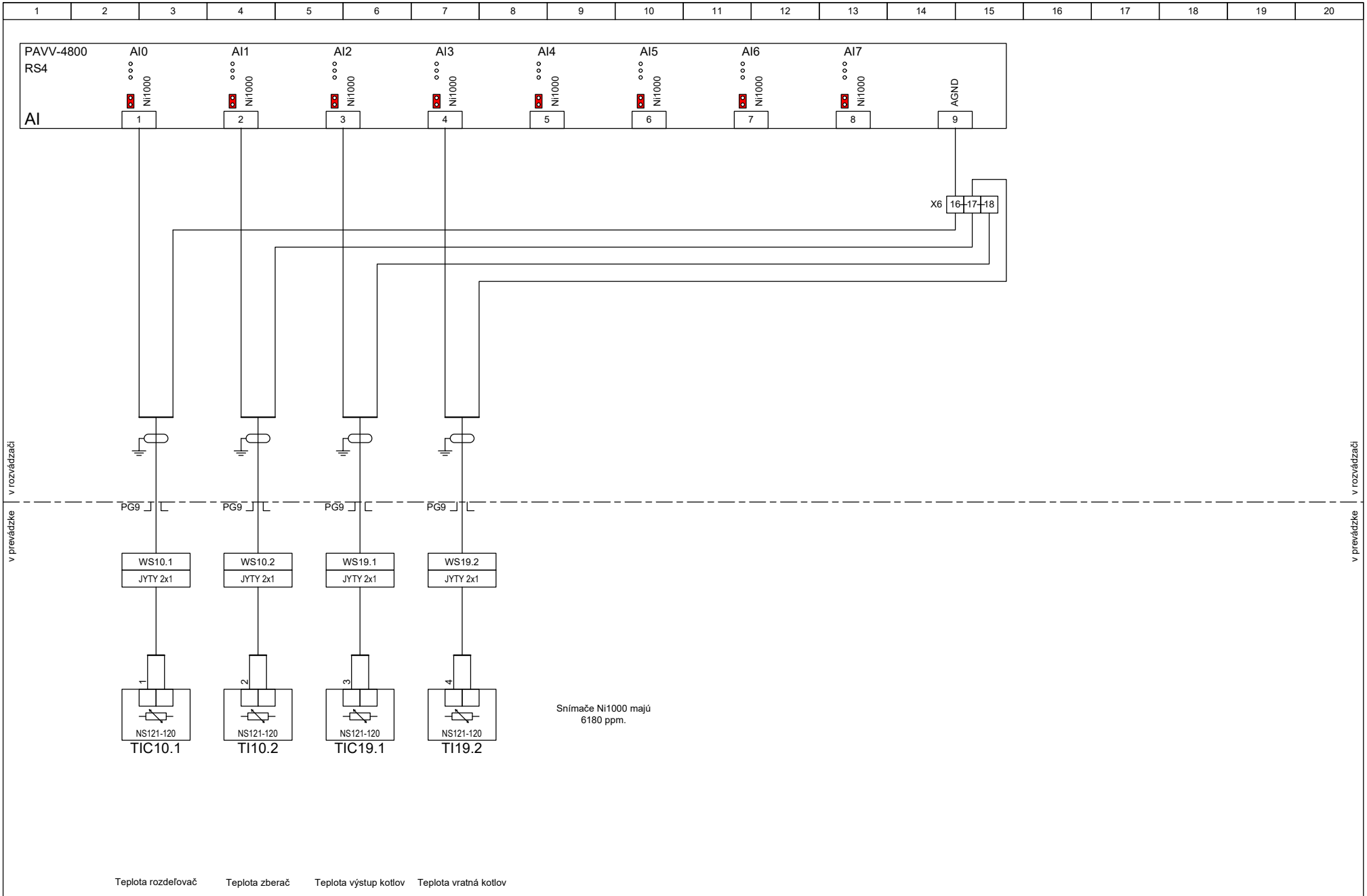

PAUFEX	Kreslil B. Piteľ	Vypracoval M. Ferčák	Kontroloval J. Piteľ	Obsah Rozvádzač RMS1	Dátum 10/2019	Zmena	ANALÓGOVÉ VSTUPY III	Kód HaHe 01 / Číslo 1334-01	Listov: 19 List: 4

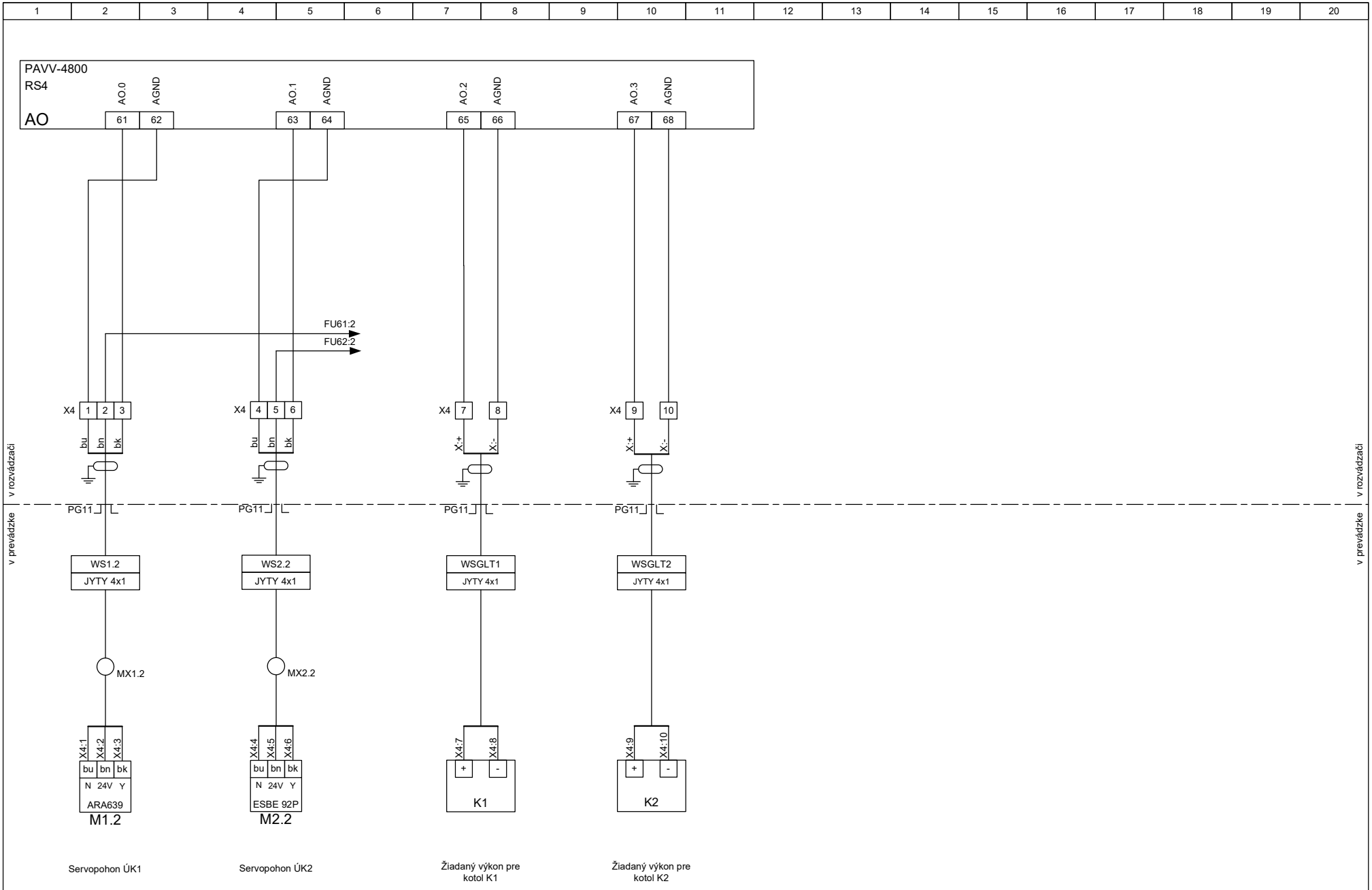

PAUFEX	Kreslil B. Piteľ	Vypracoval M. Ferčák	Kontroloval J. Piteľ	Obsah Rozvádzač RMS1	Dátum 10/2019	Zmena 07/2006	ANALÓGOVÉ VÝSTUPY	Kód HaHe 01 / Číslo 1334-01	Listov: 19 List: 5

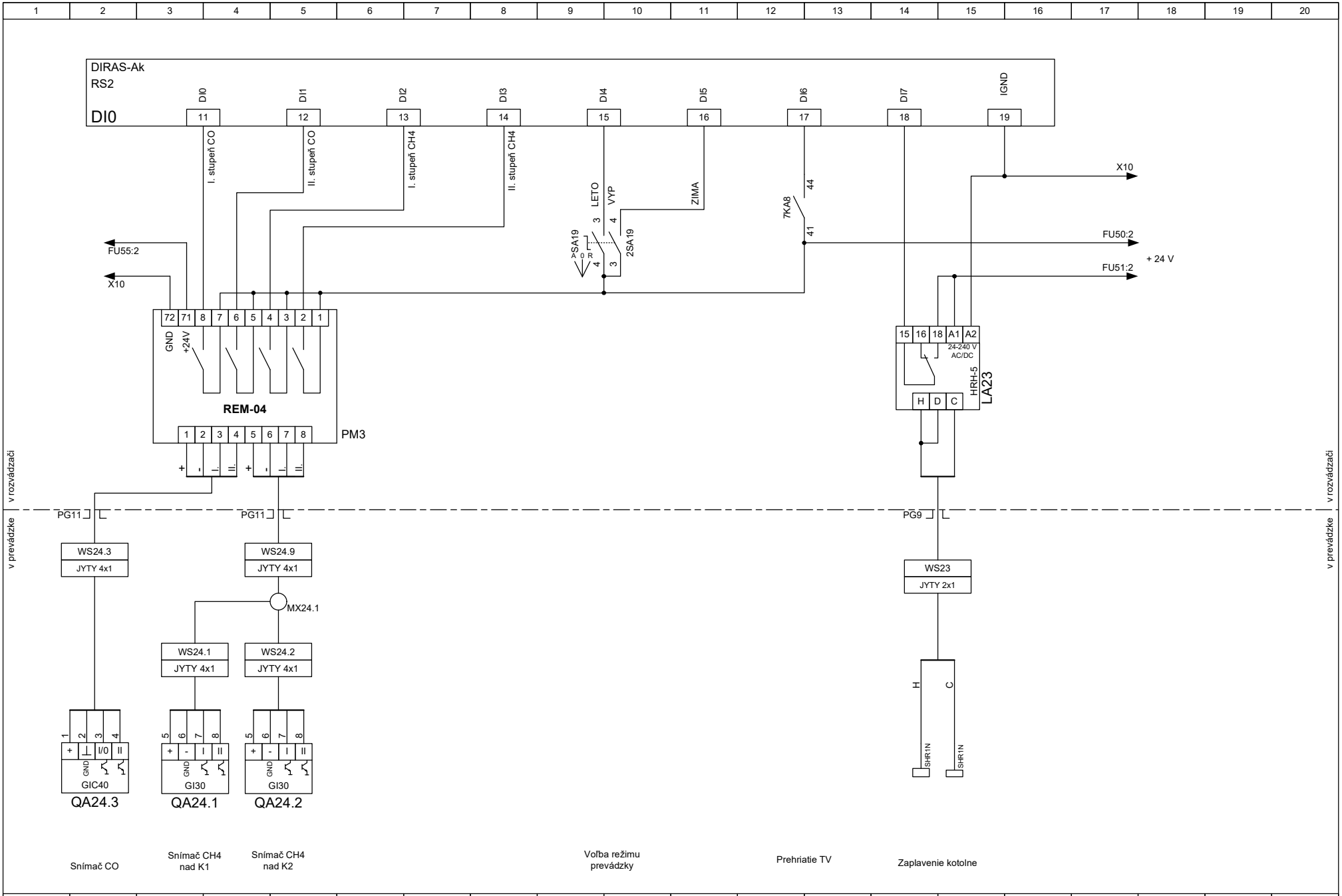

PAUFEX	Kreslil B. Piteľ	Vypracoval M. Ferčák	Kontroloval J. Piteľ	Obsah Rozvádzač RMS1	Dátum 10/2019	Zmena	DIGITÁLNE VSTUPY I	Kód HaHe 01	Číslo 1334-01	Listov: 19 List: 6	

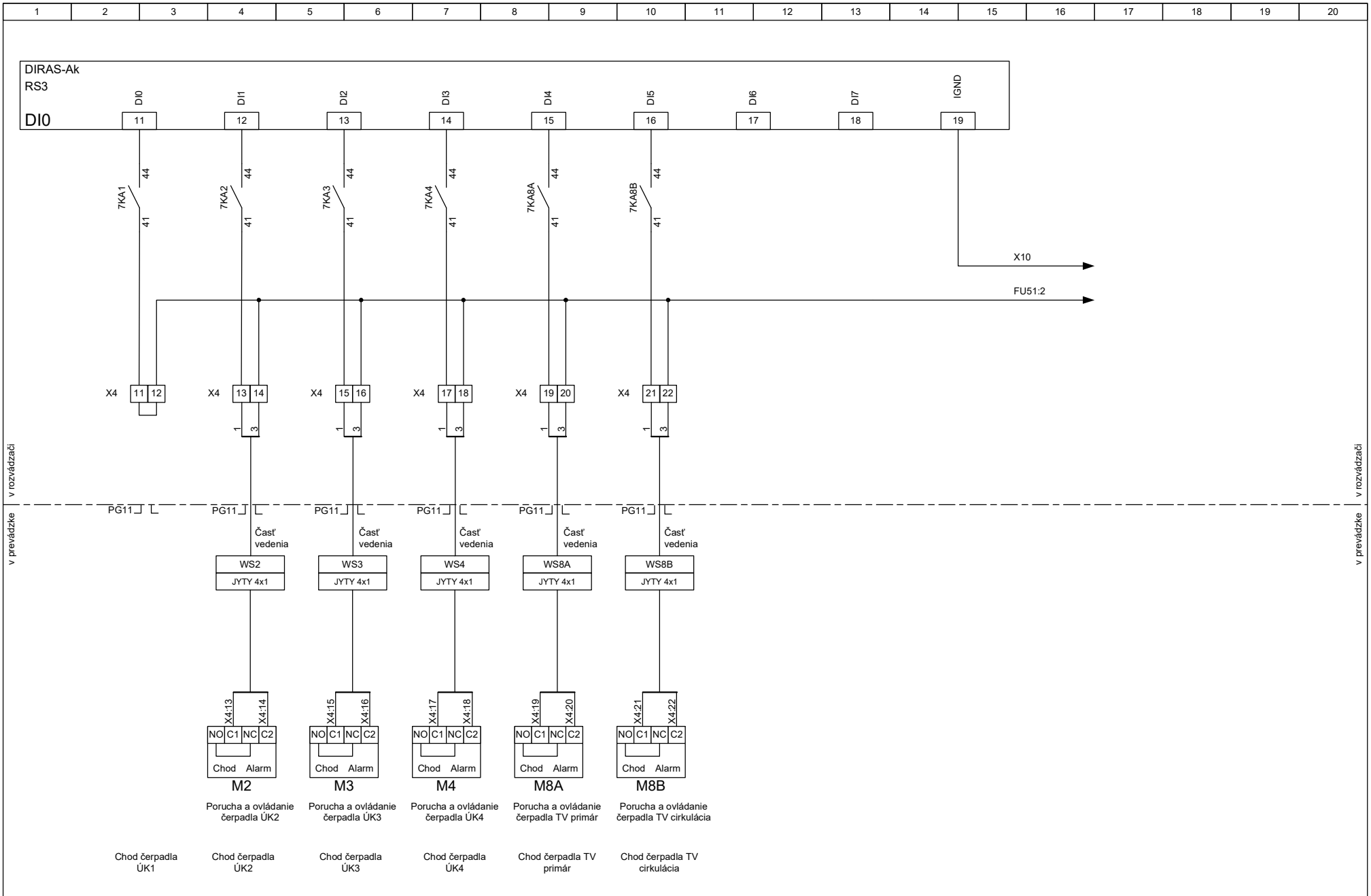

PAUFEX	Kreslil B. Piteľ	Vypracoval M. Ferčák	Kontroloval J. Piteľ	Obsah Rozvádzač RMS1	Dátum 10/2019	Zmena	DIGITÁLNE VSTUPY II	Kód HaHe 01	Číslo 1334-01	Listov: 19	List: 7

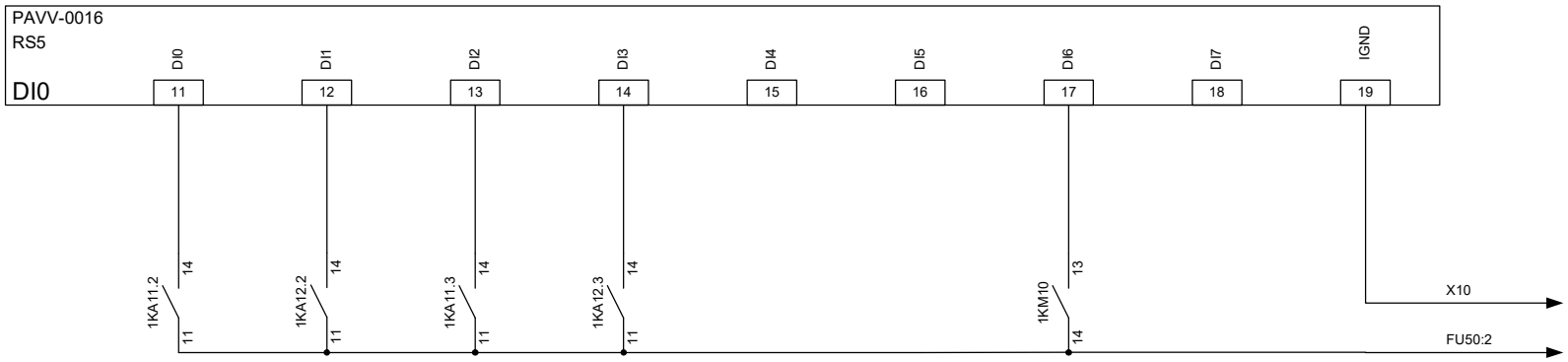

v rozvádzači

v rozvádzači

v prevádzke

v prevádzke

Chod kotla K1 Chod kotla K2 Porucha K1 Porucha K2 Napájanie kotlov

PAUFEX	Kreslil B. Piteľ	Vypracoval M. Ferčák	Kontroloval J. Piteľ	Obsah Rozvádzač RMS1	Dátum 10/2019	Zmena	DIGITÁLNE VSTUPY III

Kód HaHe 01	Číslo 1334-01	Listov: 19 List: 8

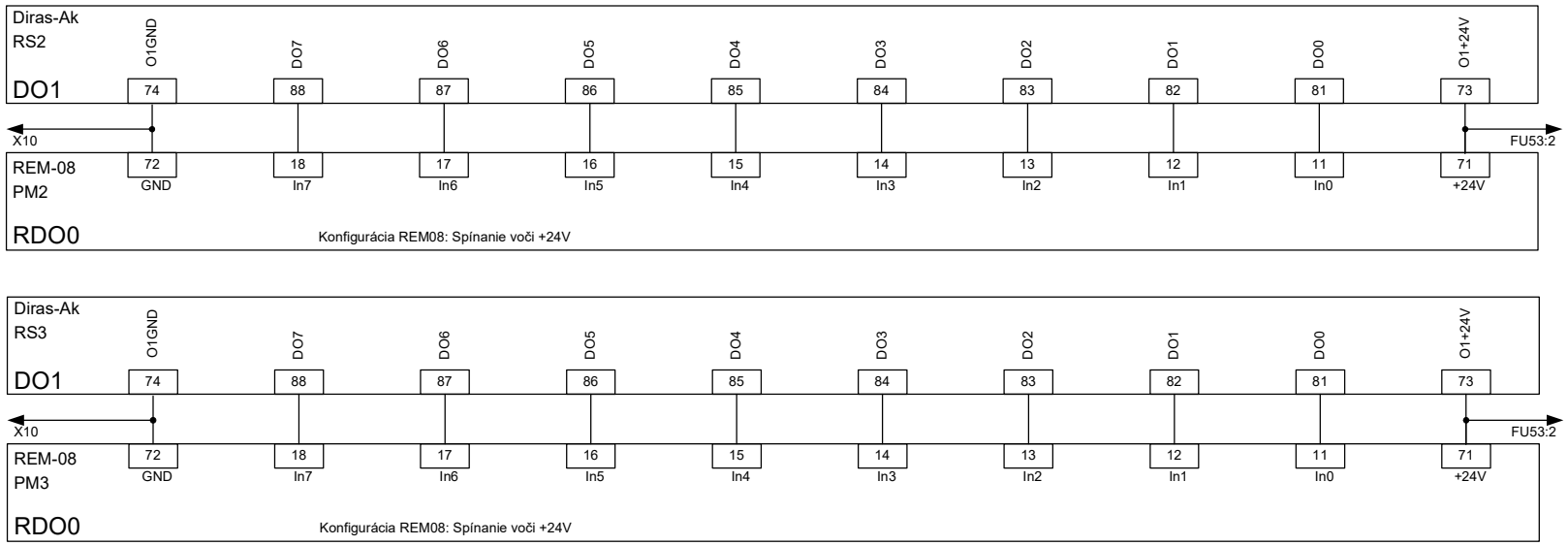

PAUFEX	PREŠOV s.r.o.	Kreslil B. Piteľ		Vypracoval M. Ferčák		Kontroloval J. Piteľ		Obsah Rozvádzač RMS1				Dátum 10/2019	Zmena	Prepojenie DO-RDO			Kód HaHe 01	Číslo 1334-01	Listov: 19 List: 9

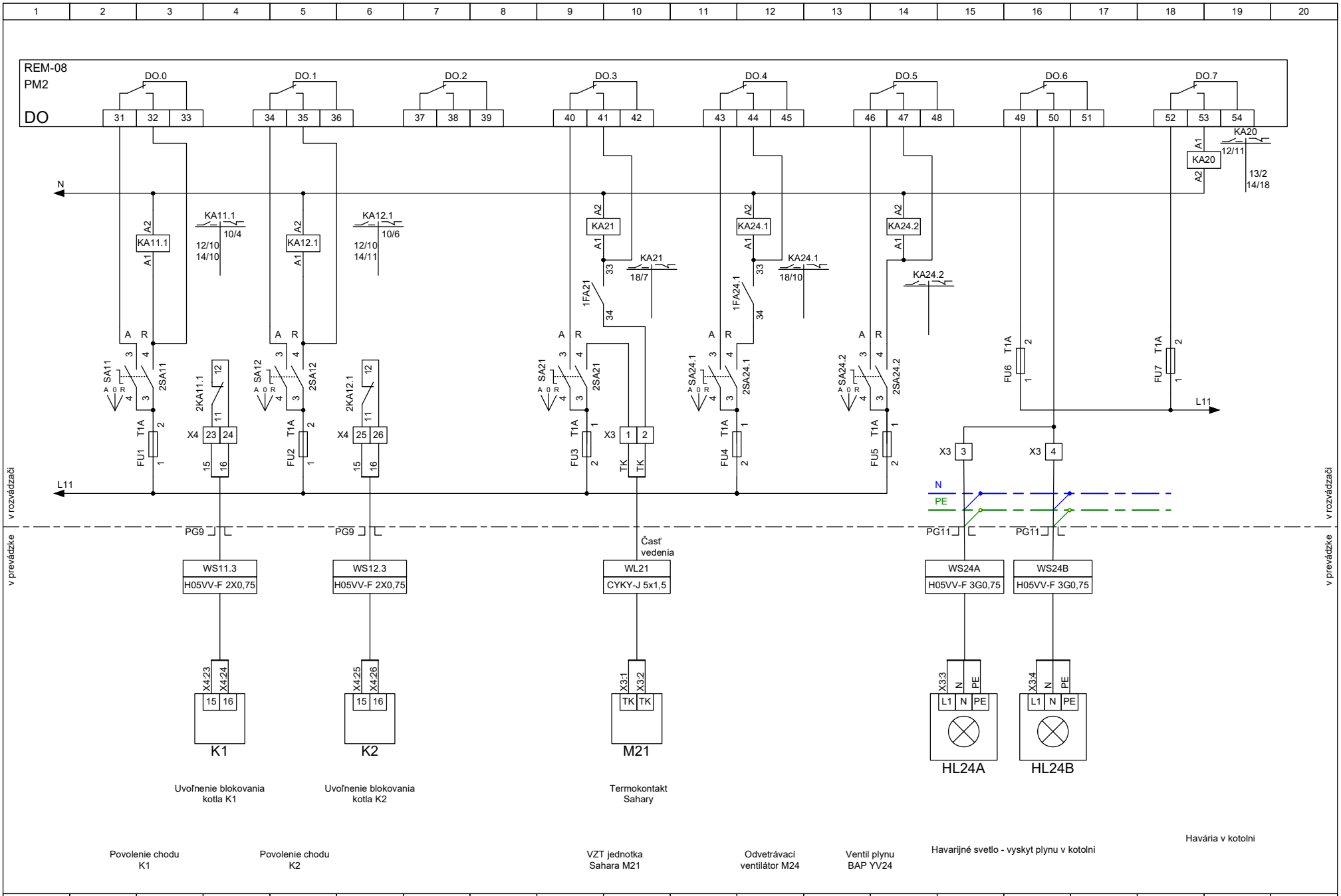

Kreslil	Vypracoval	Kontroloval	Obsah	Dátum	Zmena		Kód	Číslo	
B. Piteľ	M. Ferčák	J. Piteľ	Rozvádzač RMS1	10/2019		DIGITÁLNE VÝSTUPY I	HaHe 01	1334-01	Listov: 19 List: 10

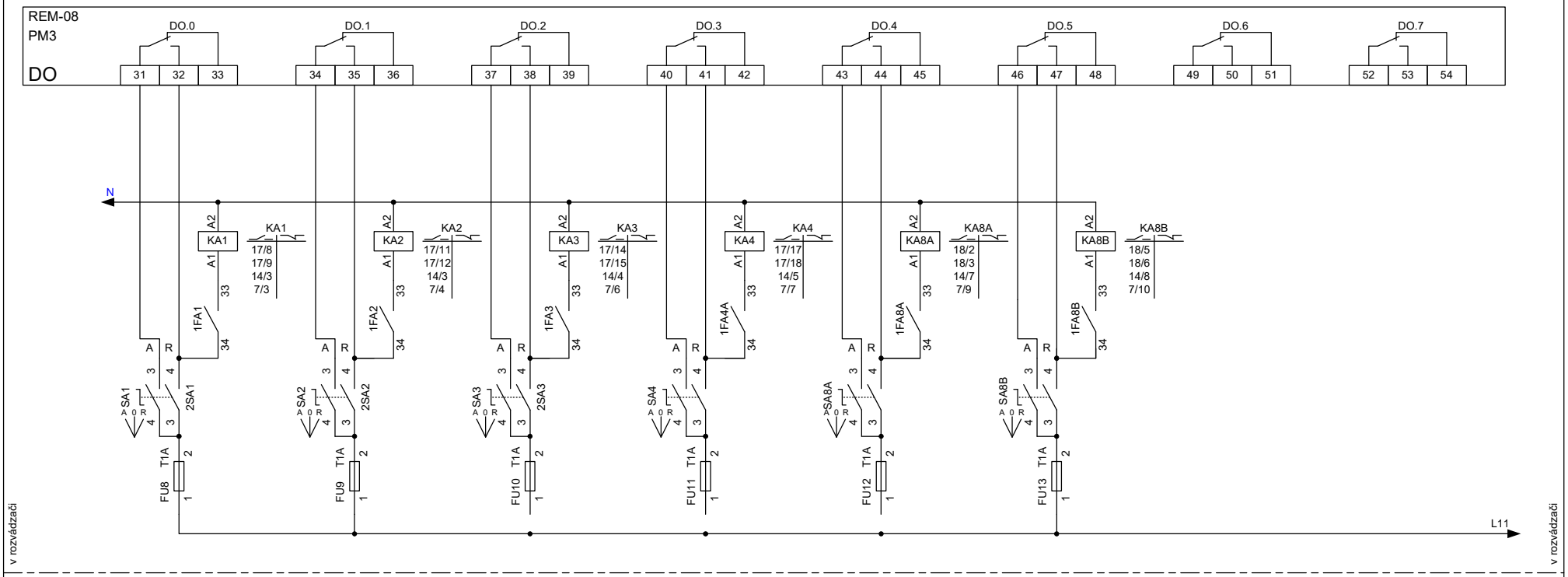

Čerpadlo ÚK1 M1	Čerpadlo ÚK2 M2	Čerpadlo ÚK3 M3	Čerpadlo ÚK4 M4	Čerpadlo TV primár M8A	Čerpadlo TV cirkulácia M8B

PAUFEX	Kreslil	Vypracoval	Kontroloval	Obsah	Dátum	Zmena		Kód	Číslo	Listov: 19
	B. Piteľ	M. Ferčák	J. Piteľ	Rozvádzač RMS1	10/2019		DIGITÁLNE VÝSTUPY II	HaHe 01	1334-01	List: 11

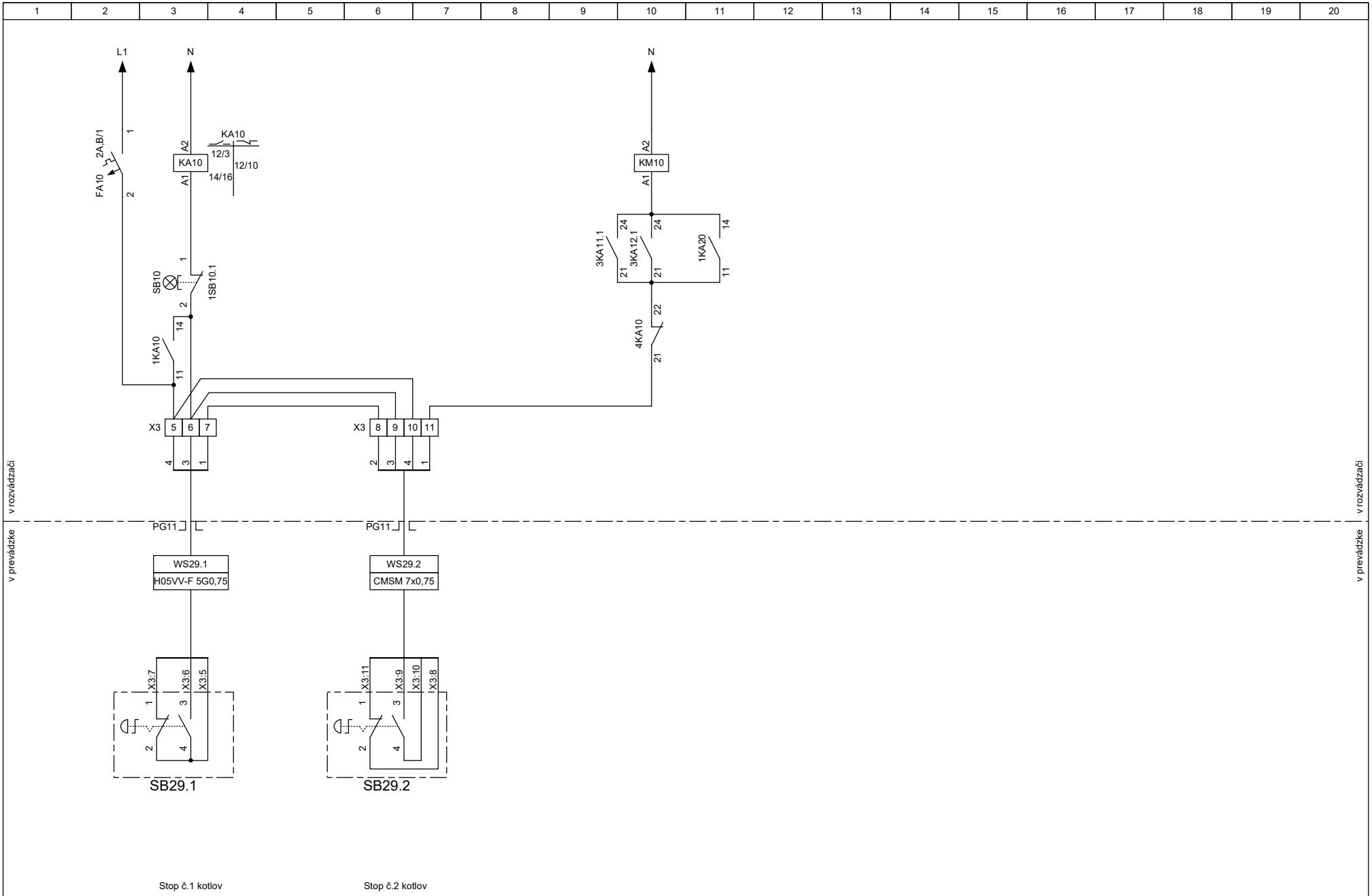

PAUFEX	Kreslil B. Piteľ	Vypracoval M. Ferčák	Kontroloval J. Piteľ	Obsah Rozvádzač RMS1	Dátum 10/2019	Zmena	Stop kotlov	Kód HaHe 01 / Číslo 1334-01	Listov: 19 List: 12

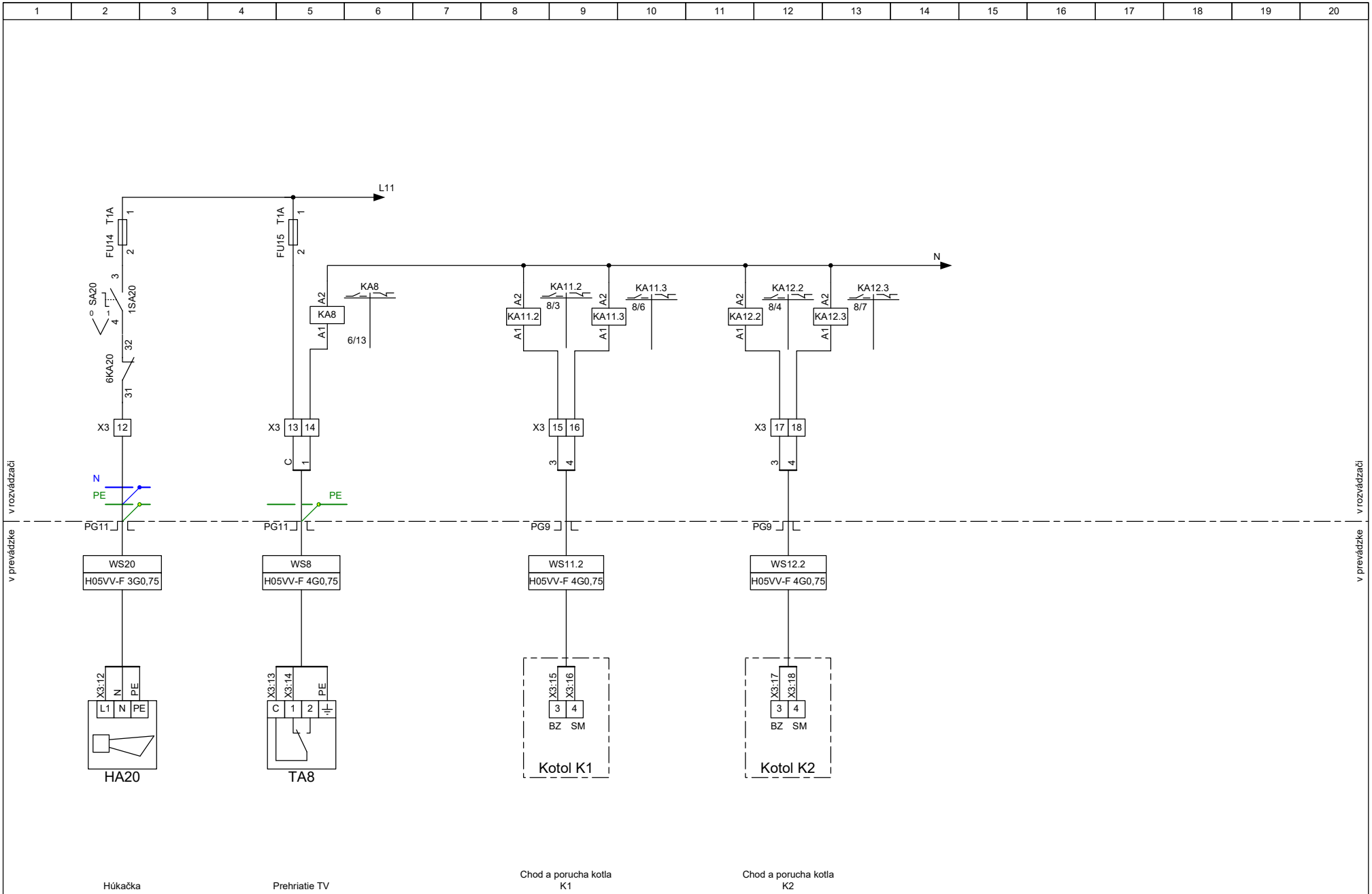

PAUFEX	Kreslil B. Piteľ	Vypracoval M. Ferčák	Kontroloval J. Piteľ	Obsah Rozvádzač RMS1	Dátum 10/2019	Zmena
Kód HaHe 01	Číslo 1334-01	Listov: 19	List: 13			

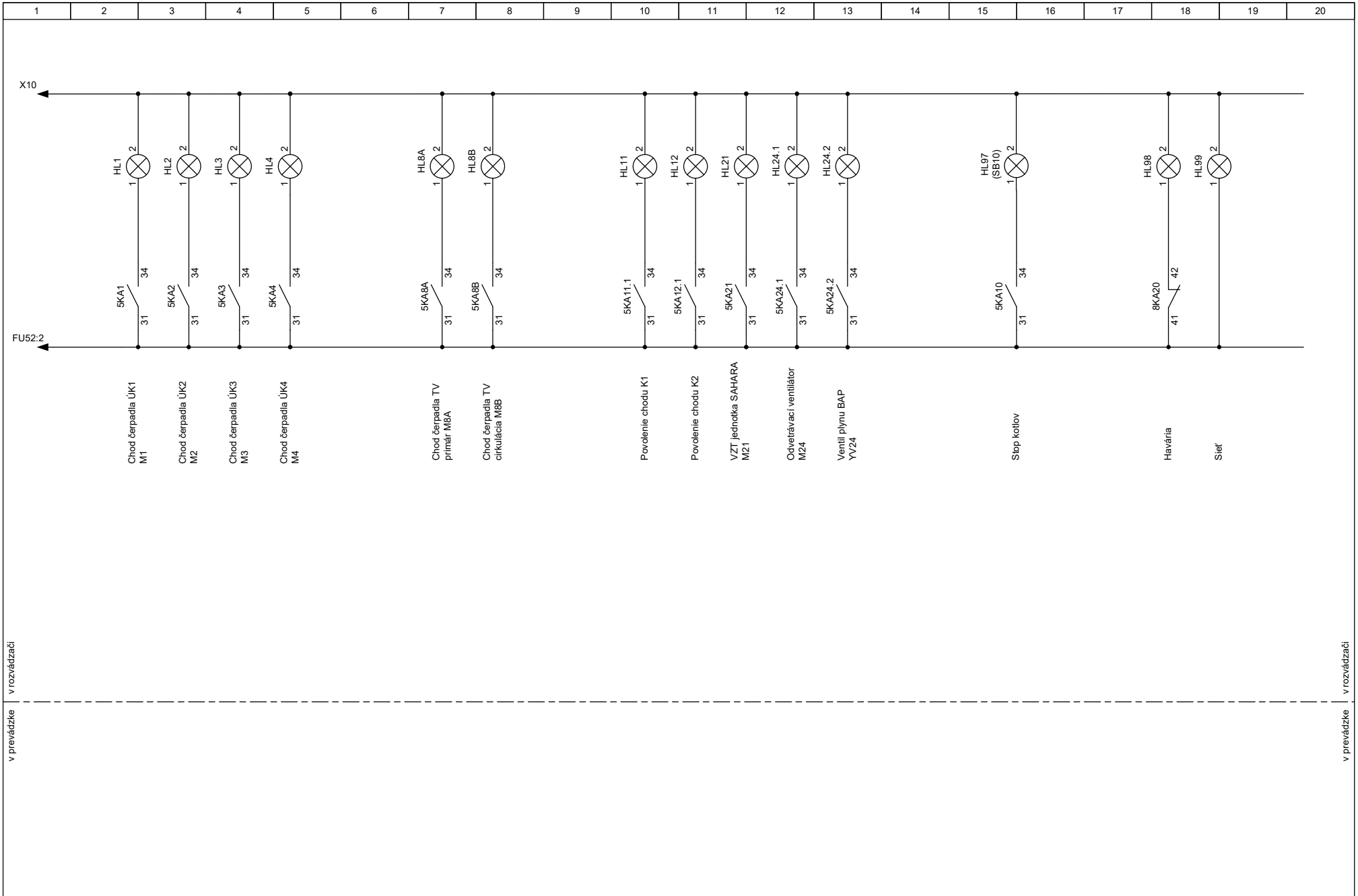

PAUFEX	Kreslil B. Piteľ	Vypracoval M. Ferčák	Kontroloval J. Piteľ	Obsah Rozvádzač RMS1	Dátum 10/2019
Zmena	Signalizácia	Kód HaHe 01	Číslo 1334-01	Listov: 19	List: 14

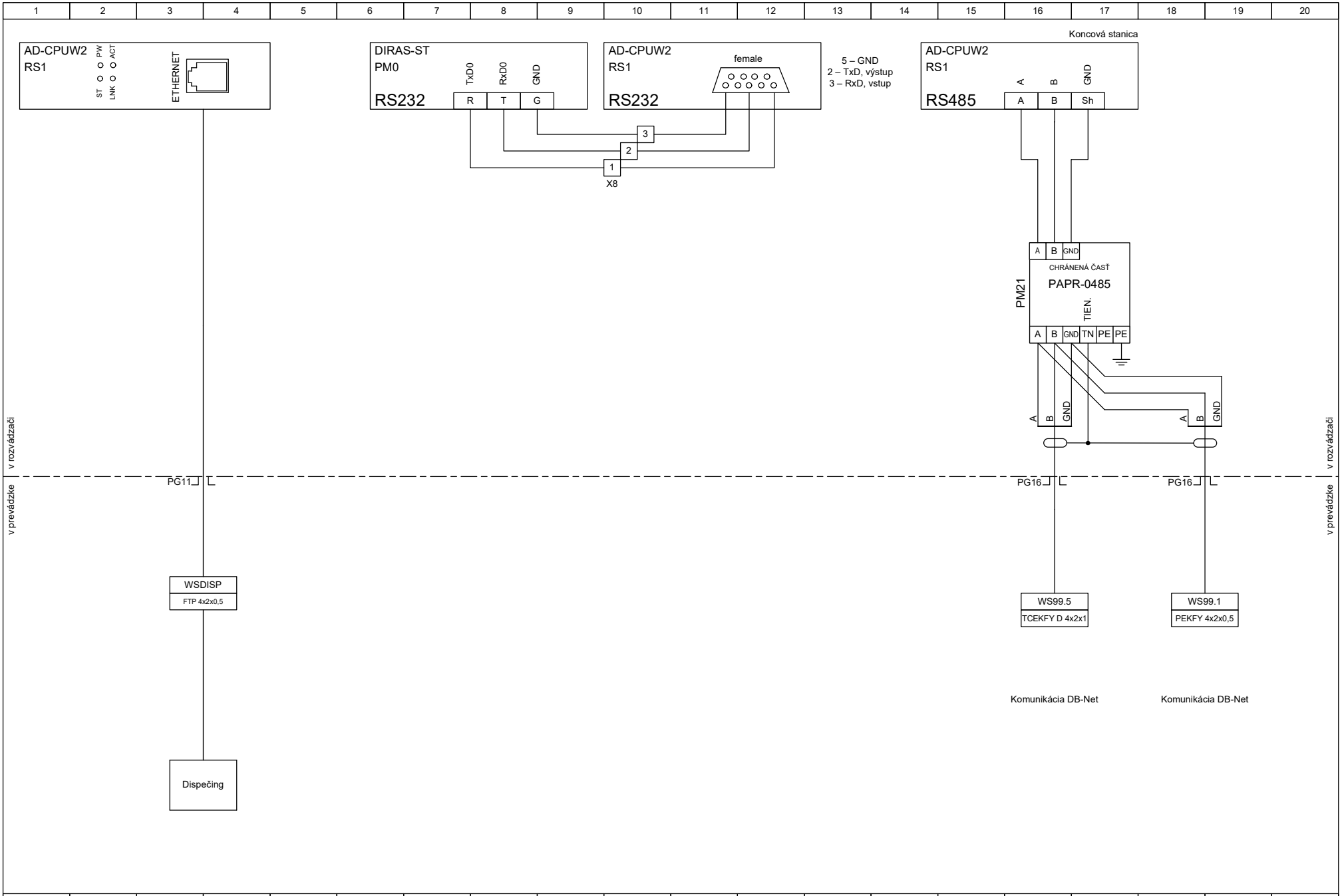

PAUFEX	PREŠOV s.r.o.	Komunikácia s dispečingom Kreslil B. Piteľ	Vypracoval M. Ferčák	Kontroloval J. Piteľ	Obsah Rozvádzač RMS1	Dátum 10/2019	Zmena	Komunikácia I	Kód HaHe 01	Číslo 1334-01	Listov: 19 List: 15

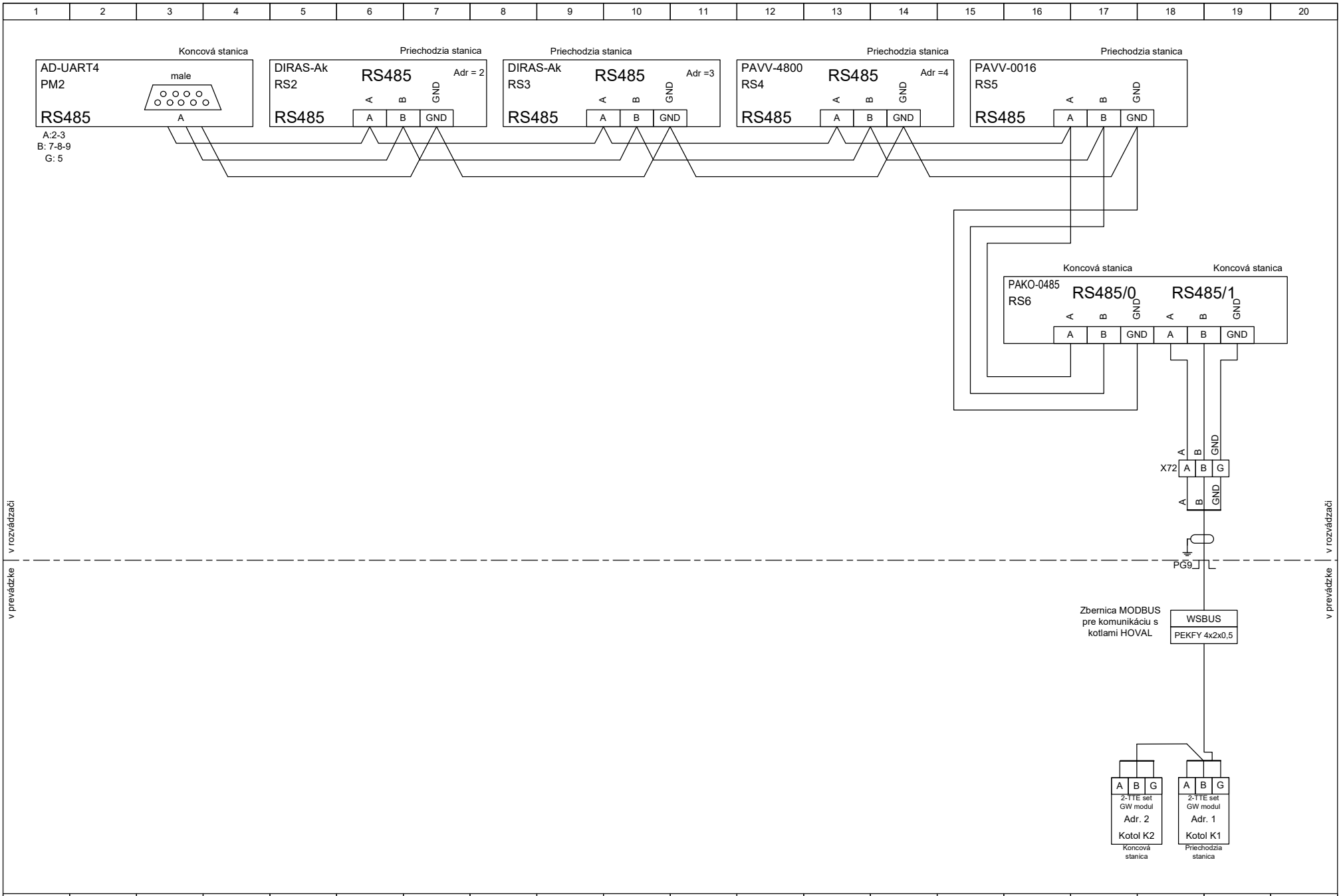

PAUFEX PREŠOV s.r.o.	Kreslil B. Piteľ	Vypracoval M. Ferčák	Kontroloval J. Piteľ	Obsah Rozvádzač RMS1	Dátum 10/2019	Zmena	Komunikácia II	Kód HaHe 01	Číslo 1334-01	Listov: 19	List: 16

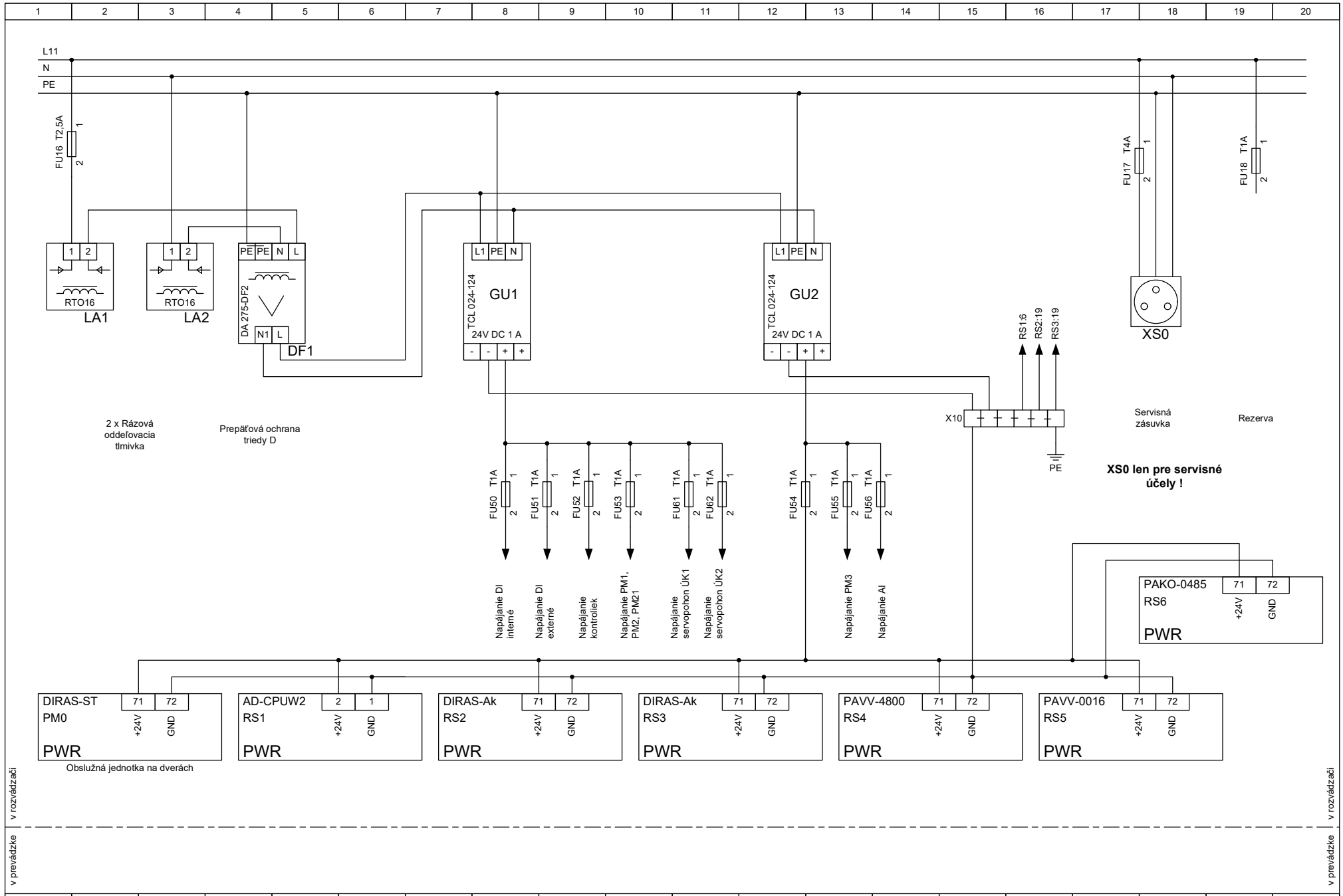

PAUFEX	Kreslil: B. Piteľ	Vypracoval: M. Ferčák	Kontroloval: J. Piteľ	Obsah: Rozvádzač RMS1	Dátum: 10/2019	Zmena
Napájanie rozvádzača	Kód: HaHe 01	Číslo: 1334-01	Listov: 19	List: 17		

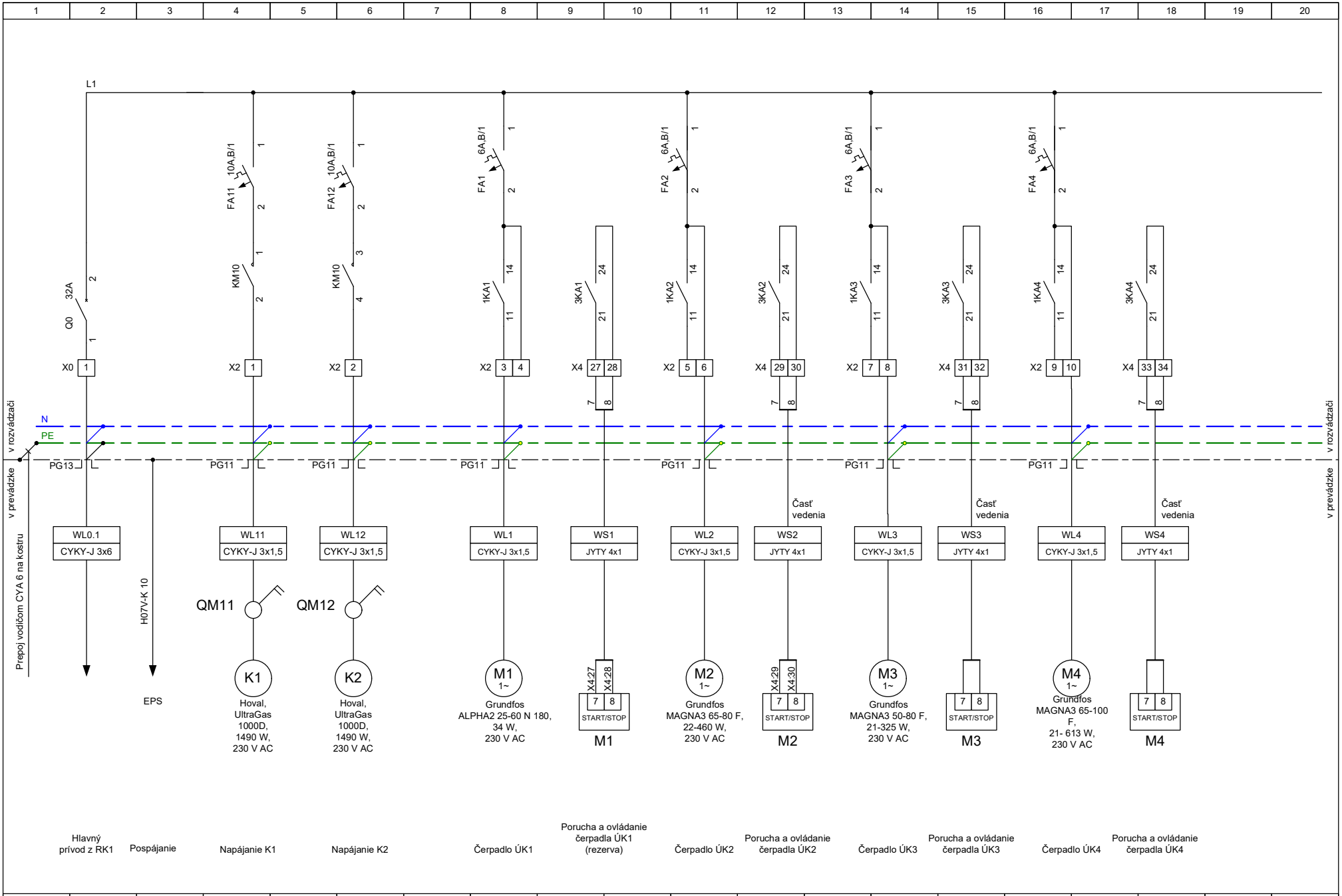

PAUFEX	Kreslil B. Piteľ	Vypracoval M. Ferčák	Kontroloval J. Piteľ	Obsah Rozvádzač RMS1	Dátum 10/2019	Zmena	Silová časť I

Kód HaHe 01	Číslo 1334-01	Listov: 19	List: 18

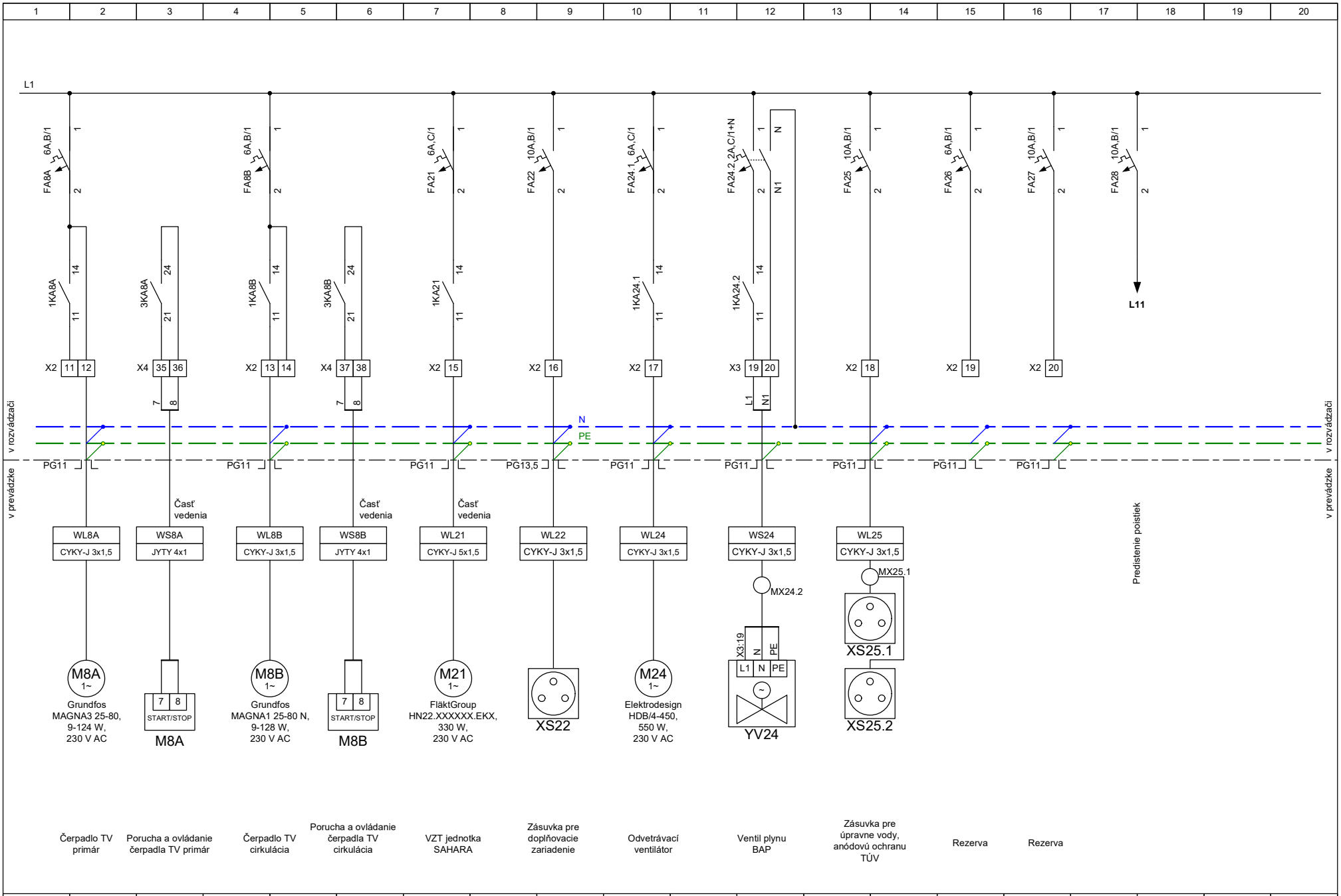

PAUFEX	Kreslil B. Piteľ	Vypracoval M. Ferčák	Kontroloval J. Piteľ	Obsah Rozvádzač RMS1	Dátum 10/2019	Zmena	Silová časť II	Kód HaHe 01	Číslo 1334-01	Listov: 19 List: 19