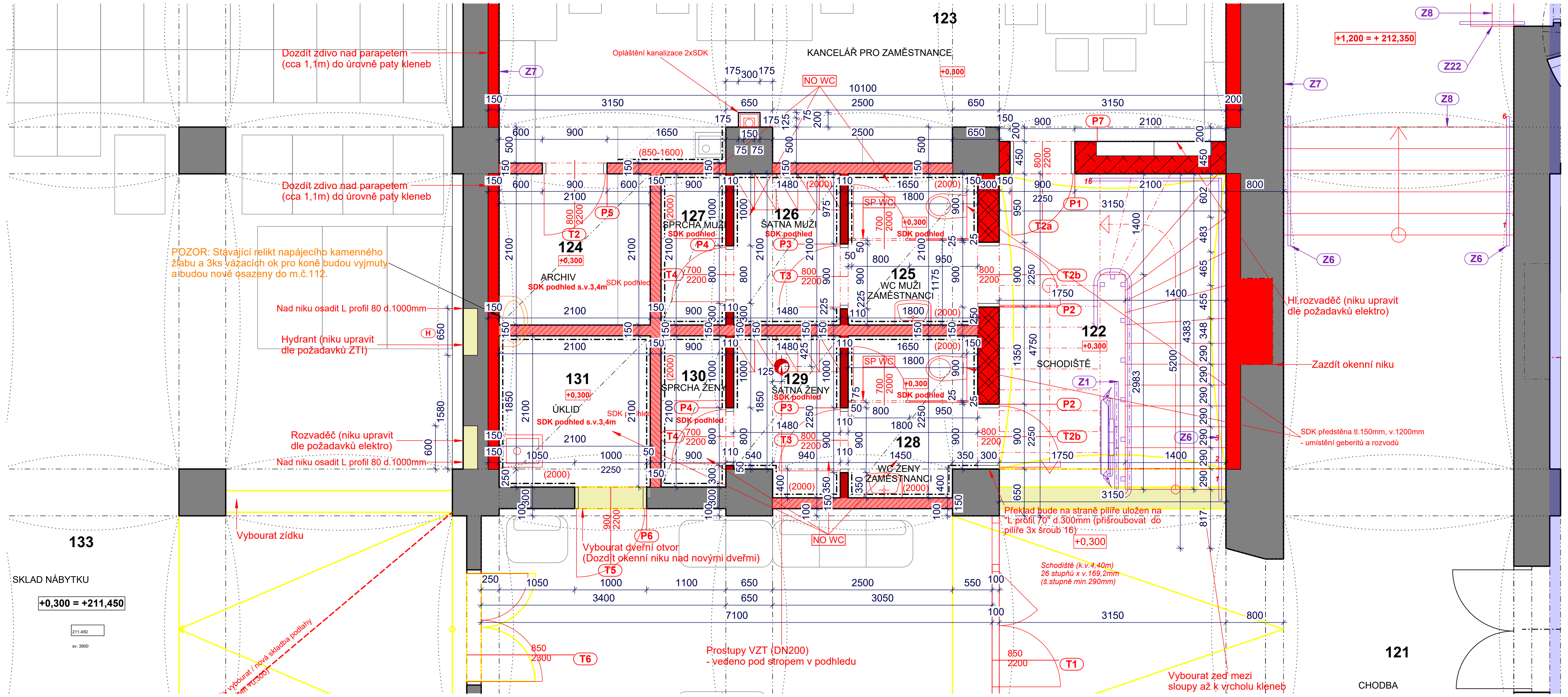

LEGENDA PŘEKLADŮ 1NP

OZNAČENÍ	NÁZEV	ROZMĚR [mm]	POČET KS NA OTVOR	ULOŽENÍ [mm]	1NP [POČET]	2NP [POČET]	Podkroví [POČET]	POZNÁMKY
P0	STÁVAJÍCÍ PŘEKLAD	x	x	x	x	x	x	x
P1	PŘEKLAD ŽB - RZP 119/14/14	D. 1200	3x	150	1	0	0	OTVOR 900
P2	PŘEKLAD ŽB - RZP 119/14/14	D. 1200	2x	150	2	0	0	OTVOR 900
P3	NENOSNÝ KERAMICNÝ PŘEKLAD 115/71	D. 1150	1x	min.120	2	0	0	OTVOR 900
P4	NENOSNÝ KERAMICNÝ PŘEKLAD 115/71	D. 1050	1x	min.120	2	0	0	OTVOR 800
P5	NENOSNÝ KERAMICNÝ PŘEKLAD 115/71	D. 1150	1x	min.120	1	0	0	OTVOR 900
P6	I profil 100	D. 1300	2x	150	1	0	0	OTVOR 1000
P7	PŘEKLAD ŽB - RZP 209/14/14	D. 2090	1x	150	1	0	0	NIKA 1600

SKLADBY PODLAH 1NP

SP1.1
Epoxidová stěrka tl.5mm
- vzhled beton - provedení, typ jako v I.etapě
- protiskluznost R10; R11- rampy, schodiště
Hlazený beton tl.100mm + 1x síť 5/150x150mm
Separační vrstva - PE fólie tl.0,2mm
Tepelná izolace XPS tl.90mm
Hydroizolace - HDPE fólie tl.0,75mm
Netkaná geotextilie 300g/m2
Podkladní beton tl.100mm

SP1.2
Epoxidová stěrka tl.5mm
- vzhled beton - provedení, typ jako v I.etapě
- protiskluznost R10, R11- rampy, schodiště
Hlazený beton tl.100mm + 1x síť 5/150x150mm
Separační vrstva - PE fólie tl.0,2mm
Tepelná izolace XPS tl.90mm
Hydroizolace - HDPE fólie tl.0,75mm
Netkaná geotextilie 300g/m2
Původní konstrukce podlahy
Pozn. Stávající konstrukce je uvažována betonová o tl.200mm, nutno ověřit sondou.

SP1.3
Epoxidová stěrka tl.5mm
- vzhled beton - provedení, typ jako v I.etapě
- protiskluznost R10, R11- rampy, schodiště
Původní konstrukce podlahy
Pozn. Stávající konstrukce je uvažována betonová o tl.200mm, nutno ověřit sondou.

POZN.: Dilatace nových betonových ploch "hlazený beton" - Okolo sloupů a podél obvodu stěn jednotlivých místností bude před betonáží vložena dilatace (pěnová fólie v tl.5mm). Hlazený beton je nutné rozřezat na smršťovací celky na osu sloupů a v místě dveří (následné vložení nerezových lišt).

VYSVĚTLIVKY

SP WC — Sanitární příčky ABS SYSTÉM - LAMINO 25mm
- ABS hrana 2 mm (absence lemování dveří profilem)

NO WC — Nucené odvětrání WC (podtlakové větrání viz VZT)

NHO — Nová hliníková okna - O1
- zasklení: izolační dvojsklo
- výklopné ve spodní části oblouku
POZN.:Původní okno bude vysazeno a uloženo

RSO — Repase stávající mříže

LEGENDA MATERIÁLŮ

BOURANÉ KONSTRUKCE

STÁVAJÍCÍ KONSTRUKCE

MATERIÁLY - NOVÉ KONSTRUKCE

Zazdívky stávajících nik zdí - Cihla plná pálená
(primárně použít z bouraných konstrukcí v rámci objektu)

Nosná zeď tl.450mm - Cihla plná pálená
(primárně použít z bouraných konstrukcí v rámci objektu)

Nosná zeď tl.300mm - Cihla plná pálená
(primárně použít z bouraných konstrukcí v rámci objektu)

Vnitřní nosná stěna celková tl.270mm (Rw=49dB)
Omítka VC tl.15mm
Broušený cihelný blok pro tl. stěny 240mm
Vyzděno na maltu pro tenké spáry
Součinitel tepelné vodivosti bez omítek 0,280 W/mK
Pevnost P10
Omítka VC tl.15mm

Nenosná příčka celková tl.145mm (Rw=43dB)
Omítka VC tl.15mm
Broušený cihelný blok pro tl. stěny 115 mm
Vyzděno na maltu pro tenké spáry
Součinitel tepelné vodivosti bez omítek 0,260 W/mK
Pevnost P10
Omítka VC tl.15mm

Nenosná příčka celková tl.110mm (Rw=38dB)
Omítka VC tl.15mm
Broušený cihelný blok pro tl. stěny 80 mm
Vyzděno na maltu pro tenké spáry
Součinitel tepelné vodivosti bez omítek 0,250 W/mK
Pevnost P10
Omítka VC tl.15mm

SDK příčka tl.100mm
(2xSDK - profil tl.50mm + minerál.vata 50mm - 2xSDK), 51 dB
* u WC použít impregnovaný SDK vhodný do vlhka

SDK příčka tl.150mm
(2xSDK - profil tl.100mm + minerál.vata 100mm - 2xSDK), 56 dB
* u WC použít impregnovaný SDK vhodný do vlhka

SDK předstěna tl.155mm
(2xSDK - profil tl.50mm+TI 130mm)

SDK příčka tl.205mm
(2xSDK - profil 2x tl.75mm+TI 2x 60mm - 2xSDK), 69 dB

Betonová mazanina

Tepelná izolace - XPS tl.90mm (SP1.1, SP1.2)

Podkladní beton

Základy - prostý beton C20/25

Pískové lože

Hydroizolace

PODŘEZÁNÍ ZDIVA

Minerální tepelná izolace (podkroví)

Minerální tepelná izolace (SDK podhled 2NP)

ŽB schodiště

Nové dřevěné prvky

Kročejová izolace

Parozábrana

INJEKTÁŽ SLOUPŮ / ZDIVA

POZOR: V rámci řešené dvoupodlažní části objektu bude nově obvodové zdivo nainjektováno v úrovni hydroizolace. Hydroizolace bude vytažena na úroveň upraveného terénu a z vnější strany bude přiložená nopová fólie. Fólie budou ukončeny plechovou okapničkou v barvě fasády.
Vnitřní zdi budou podřezány (vložení hydroizolace) a vnitřní nosné sloupy budou nainjektovány v úrovni podlahy 1NP.

LEGENDA MÍSTNOSTÍ

OZNAČENÍ	NÁZEV MÍSTNOSTI	PLOCHA [m²]	ÚPRAVA POVRCHŮ PODLAHA	ÚPRAVA POVRCHŮ STĚNY	ÚPRAVA POVRCHŮ STROP	POZNÁMKY
100	VÍCEÚČELOVÝ SÁL	862,22	Neřeší se	Neřeší se	Neřeší se	
101	VSTUPNÍ ZÁDVEŘÍ	58,11	Neřeší se	Neřeší se	Neřeší se	
102	ÚSTŘEDNA EPS	0,32	Neřeší se	Neřeší se	Neřeší se	
103	PÓDIUM	14,11	Neřeší se	Neřeší se	Neřeší se	
104	CHODBA	9,54	Neřeší se	Neřeší se	Neřeší se	
105	WC MUŽI	3,15	Neřeší se	Neřeší se	Neřeší se	
106	ŠATNA MUŽI ÚČINKUJÍCÍ	15,03	Neřeší se	Neřeší se	Neřeší se	
107	ŠATNA ŽENY ÚČINKUJÍCÍ	14,98	Neřeší se	Neřeší se	Neřeší se	
108	WC ŽENY	3,15	Neřeší se	Neřeší se	Neřeší se	
110	WC-Ž	27,42	Neřeší se	Neřeší se	Neřeší se	
111	WC-M	29,21	Neřeší se	Neřeší se	Neřeší se	
112	CHODBA	73,63	Neřeší se	Neřeší se	Neřeší se	
113	SKLAD	18,66	Neřeší se	Neřeší se	Neřeší se	
114	WC / ÚKLID	8,03	Neřeší se	Neřeší se	Neřeší se	
115	KREATIVNÍ VÝUKA - KURZY SERVÍROVÁNÍ, SERVIS	27,20	Neřeší se	Neřeší se	Neřeší se	
116	KREATIVNÍ VÝUKA - KURZY ETIKETY STOLOVÁNÍ A OBSLUHY	51,57	Neřeší se	Neřeší se	Neřeší se	
117	KREATIVNÍ VÝUKA - BARMANSKÉ A BARISTICKÉ KURZY	27,08	Neřeší se	Neřeší se	Neřeší se	
118	KREATIVNÍ VÝUKA - KULINÁŘSKÉ A CUKRÁŘSKÉ KURZY	21,48	Neřeší se	Neřeší se	Neřeší se	
119	SCHODIŠTĚ	6,29	Neřeší se	Neřeší se	Neřeší se	
120	REZERVA (ROZŠÍŘENÍ M.Č.116)	84,75	SP1.2	OM 1	OM 3	sokl epoxid. stěrka do v.100mm
121	CHODBA	63,68	**SP1.1**	OM 1	OM 3	sokl epoxid. stěrka do v.100mm
122	SCHODIŠTĚ	25,20	ŽB+ Kamen.obklad	OM 1 + OM N	OM 3	**Cihelná klenba bude vybourána** SDK podhled šikmina v podkroví
123	KANCELÁŘ PRO ZAMĚSTNANCE	34,85	SP1.2	OM 1 + OM N	OM 3	sokl epoxid. stěrka do v.100mm
124	ARCHIV	4,41	SP1.2	OM 1 + OM N	SDK podhled s.v.3,4m	sokl epoxid. stěrka do v.100mm
125	WC ZAMĚSTNANCI MUŽI	3,78	SP1.2	OM 1 + OM N + Obklad	SDK podhled s.v.3,4m	Obklad do v.2,0m
126	ŠATNA MUŽI	3,15	SP1.2	OM 1 + OM N + Obklad	SDK podhled s.v.3,4m	Obklad do v.2,0m
127	SPRCHY MUŽI	1,89	SP1.2	OM N + Obklad	SDK podhled s.v.3,4m	Obklad do v.2,0m
128	WC ZAMĚSTNANCI ŽENY	3,91	SP1.2	OM 1 + OM N + Obklad	SDK podhled s.v.3,4m	Obklad do v.2,0m
129	ŠATNA ŽENY	3,16	SP1.2	OM 1 + OM N + Obklad	SDK podhled s.v.3,4m	Obklad do v.2,0m
130	SPRCHY ŽENY	1,89	SP1.2	OM 1 + OM N + Obklad	SDK podhled s.v.3,4m	Obklad do v.2,0m
131	ÚKLIDOVÁ KOMORA	4,41	SP1.2	OM 1 + OM N + Obklad	SDK podhled s.v.3,4m	Obklad do v.2,0m
132	ŠATNA PRO HOSTY	104,56	SP1.2	OM 1	OM 3	sokl epoxid. stěrka do v.100mm
133	SKLAD NÁBYTKU	191,45	SP1.3	OM 2	OM 3	
	CELKOVÁ PLOCHA MÍSTNOSTÍ	**1 802,27**				

Omítky:

OM N ... na nově vyzděných stěnách bude provedena vápenocementová omítka; finální sjednocení přeštukováním; nové malby v odstínu bílé barvy

OM 1 ... oklepat a očistit stávající omítky stěn do v.2,5m; nově provést sanační omítky 2,5m nad podlahou; kontrola zbytku stěn; lokální vyspravení v rozsahu cca 30%; na stávajících zdech oškrábání všech maleb; finální sjednocení přeštukováním; nové malby v odstínu bílé barvy

OM 2 ... oklepat a očistit stávající omítky stěn na cihlu do úrovně klenebných pasů; lokální vyspravení cihelného zdiva a spár v rozsahu cca 20%; zpevnění minerálním fixativem; zdivo ponechat obnažené

OM 3 ... kontrola stávajících omítek kleneb; lokální vyspravení v rozsahu cca 20%; na stávajících klenutých stropech oškrábání všech maleb; finální sjednocení přeštukováním; nové malby v odstínu bílé barvy

OM 4 ... kontrola stávajících omítek stěn; lokální vyspravení v rozsahu cca 40%; na stávajících zdech oškrábání všech maleb; finální sjednocení přeštukováním; nové malby v odstínu bílé barvy

SDK .... stěny z SDK budou napenetrovány; opatřeny omítkovou tkaninou s lepidlem; finální sjednocení přeštukováním; nové malby v odstínu bílé barvy

DETAIL M 1:5

Kamenný obklad hlavního vnitřního schodiště
- žula, světlý okr
- tl.30mm
Pozn.: Vzorek materiálu i profilace bude odsouhlasen architektem.

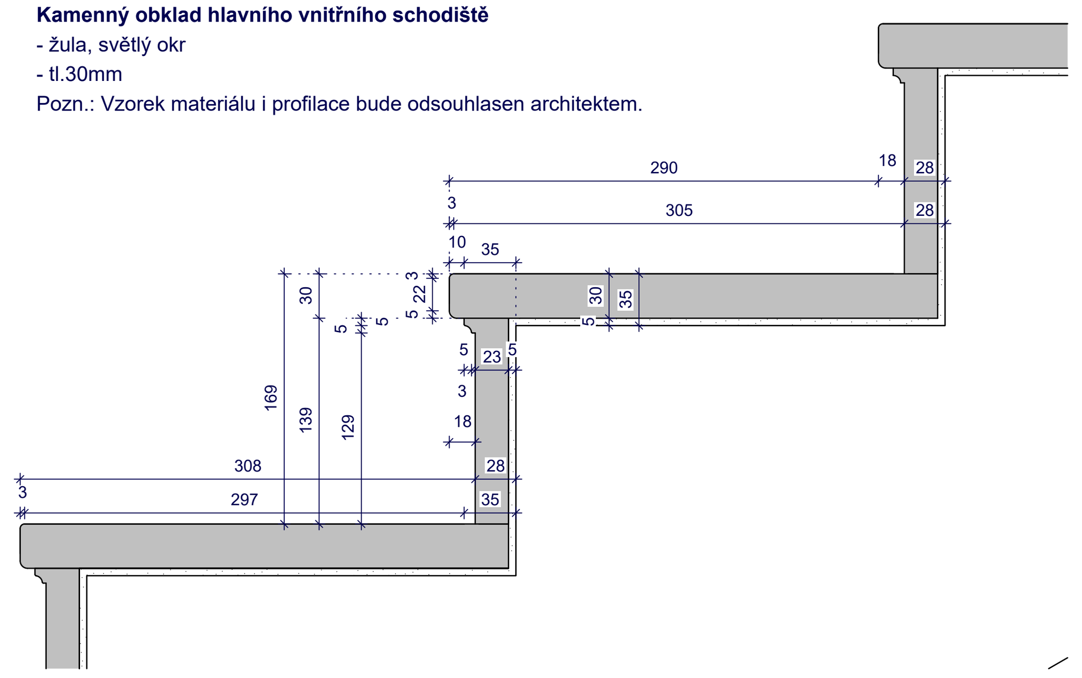

REVIZE DPS

DATUM A ČÍSLO REVIZE	PŘEDMĚT REVIZE

POZOR:

Vzhledem k tomu, že se jedná o rekonstrukci historického, památkově chráněného objektu, nemohly být zjištěny veškeré skutečnosti, skutečné provedení a stav současných konstrukcí. Dokumentace je zpracována jako dokumentace pro povolení stavby, při jejím vypracování bylo vycházeno ze zaměření objektu poskytnutého investorem. Původní dokumentace stavby se nezachovala, nejsou k dispozici ani doklady o pozdějších úpravách.
Stav objektu byl zhodnocen převážně dle vizuálně přístupných konstrukcí a jejich znaků. Nebyly prováděny destruktivní sondy do konstrukcí.
Při oceňování konstrukcí a činností, při zpracování prováděcích a dílenských dokumentací i při provádění jakékoli stavební činnosti je třeba akceptovat následující:

- Před započetím jakýchkoli prací je třeba zjistit skutečný stav a provedení konstrukcí, vedení sítí. Projektant výslovně upozorňuje, že neexistují relevantní doklady o veškerých sítích v areálu, při zemních pracech je tedy zapotřebí postupovat se zvýšenou opatrností.
- Veškeré práce podléhají dohledu orgánů památkové péče (NPÚ, OŠKaPP MěÚ Znojmo)
- Veškeré stavební postupy, stavební výrobky, technologie, barevné a materiálové provedení, jakož i veškeré změny budou odsouhlaseny architektem - autorem projektu
- Veškeré vybavení, zařízení a doplňky dodávané stavbou budou odsouhlaseny architektem – autorem projektu.
- Veškeré prvky, výrobky, jejich rozměry, počty a provedení budou přizpůsobeny skutečnému stavu zjištěnému na stavbě.

NÁZEV STAVBY	**Jízdárna Louckého kláštera ve Znojmě II.etapa**
INVESTOR	MĚSTO ZNOJMO, Obroková 1/12, 66922 Znojmo
KATASTRÁLNÍ ÚZEMÍ	Znojmo-Louka 793574
MÍSTO STAVBY	Loucká ulice
HLAVNÍ ARCHITEKT	ING. ARCH. MARTIN NAVRKAL, PH.D.
ZAKÁZKA Č.	
ZODPOVĚDNÝ PROJEKTANT	ING. ARCH. MARTIN NAVRKAL, PH.D.
VYPRACOVAL	ING. ARCH. PAULA PEKOVÁ
PARÉ	
OBJEKT	SO 01
STUPEŇ	DPS
PROFESE	D.1.1 ARCHITEKTONICKO-STAVEBNÍ ŘEŠENÍ
DATUM	06/2024
NÁZEV VÝKRESU	PŮDORYS 1NP - VÝŘEZ
MĚŘÍTKO	1:50
ČÍSLO VÝKRESU	D1.1-2b

Atelier GNS s.r.o.
Krátká 1778/9, 66902 Znojmo
www.ateliergns.com, info@ateliergns.com